# Устройство разблокировки двери УРД МОРОЗ IP67
# АТФЕ.425211.324 ПС
# ПАСПОРТ

1. **Назначение**

1.1. Устройство разблокировки двери УРД МОРОЗ IP67 (в дальнейшем устройство) предназначено для разблокировки электрически управляемых замков в экстренных случаях, например, при эвакуации людей. Управление замком и сигнализация срабатывания имеет 2 группы контактов, одна из которых (реле) предназначена для управления замком, а вторая (геркон) может использоваться для сигнализации срабатывания данного устройства (с информацией о состоянии замка) на ППК. В комплекте с УРД идет защитная вставка из прозрачного пластика с отверстием для крепления пломбы, чтобы предотвратить случайную активацию.

Устройство выполнено в корпусе из АБС-пластика зеленого цвета. Используемые надписи: «Разблокировка двери», «Аварийный выход» и другие (по запросу Заказчика).

Отличительной особенностью устройства от аналогов является то, что его можно устанавливать не только внутри помещения, но и снаружи.

1.2. Устройство имеет две группы контактов: геркон и встроенное исполнительное реле.

1.3. Устройство может включаться в шлейф ППК одновременно с другими двухпроводными извещателями.

**2. Описание работы устройства**

Устройство имеет следующую индикацию режимов работы:

·Дежурный режим: одиночные мигания красного светодиода с периодом ~5 сек,

·Режим «ТРЕВОГА»: постоянное свечение красного светодиода.

2.1. Устройство соответствует классу В по ГОСТ Р 53325-2012. Для получения доступа к приводному элементу (ручке) необходимо:

- удалить закрывающий доступ к приводному элементу в дежурном режиме защитный элемент, жестко зафиксированный медной проволокой (при этом происходит разрыв проволоки) - опустить приводной элемент (ручку) вниз в направлении стрелок.

Для возврата в дежурный режим необходимо вернуть приводной элемент в исходное положение (путем выкручивания/ослабления фиксирующего винта с помощью специального инструмента, входящего в комплект) и сбросить сигнал тревоги на ПКП.

2.2. Устройство питается от замка или от шлейфа ПКП.

2.3. Корпус извещателя, в базовой комплектации оснащается двумя пластиковыми кабельными вводами ПКВ М20 для подключения кабелей Ø 6-12мм. По требованию потребителя корпус извещателя может комплектоваться другими вводами, а так же одним кабельным вводом или быть без отверстий под вводы. Корпус может быть оборудован герметичными вводами металлическими вводами, количеством 1 или 2 шт. Возможно сочетание вводов ПКВ, ВН, МКВМ. МКВ и проч.

Элементы конструкции устройства показаны на рис.1. Габаритные размеры извещателя показаны на рис.2.

2.4. Устройство рассчитано на непрерывную круглосуточную работу.

2.5 . Для наружной установки и защите от атмосферных осадков используется защитный козырёк К-04 АЯКС

Для защиты устройства от механических повреждений используется защитный сетчатый кожух ЗСК-535 «Алабай».

- напряжение питания - 9-30 В;
- потребляемый ток в дежурном режиме до 50 мкА (зависит от напряжения питания);
- Геркон, коммутируемые: напряжение до 30В, ток до 0,2А.
- Реле, коммутируемые: напряжение 12/24В, ток до 8А.
- диапазон рабочих температур: -60 С ... + 75С;
- климатические исполнение УХЛ2 по ГОСТ 15150-69
- максимально допустимая относительная влажность окружающей среды – 98%;
- габаритные размеры – 129 х 158 х 72 мм;
- масса устройства – не более 0,5 кг;
- степень зашиты корпуса: IP66/IP68 по ГОСТ 14254-2015;

устройство не содержит драгоценных металлов (п.1.2 ГОСТ 2.608-78)

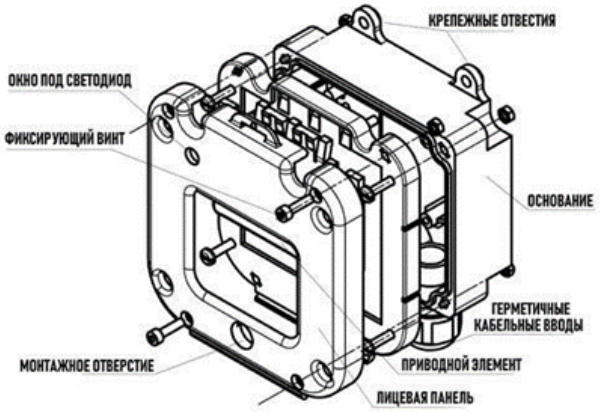


Рис.1. Элементы конструкции устройства

**3. Монтаж устройства**

3.1 Отсоедините лицевую панель с приводным элементом от основания устройства путем выкручивания четырех винтов.

3.2 Установите основание в месте установки устройства и произведите разметку и подготовку трех отверстий для крепления. Закрепите основание устройства на стене с помощью трех шурупов.

3.3 Подключите провода шлейфа через герметичные кабельные вводы к клеммам на плате устройства согласно схеме приведенной на Рис.2

3.4 Установите лицевую панель с приводным элементом устройства на основание с помощью четырех шурупов (при этом приводной элемент должен находиться в крайнем верхнем положении, на фиксаторах).

3.5 По завершении монтажа убедиться, что лицевая панель притянута к основанию, кабельные вводы установлены и зафиксированы в основании корпуса, вводной кабель зафиксирован уплотнителем ввода.

3.6 Проверьте работоспособность устройства.

3.7 После проверки работы устройства необходимо вернуть приводной элемент в исходное положение (путем выкручивания/ослабления фиксирующего винта с помощью специального инструмента, входящего в комплект

**4. Гарантии изготовителя**

4.1 Изготовитель гарантирует соответствие устройств требованиям ТУ при соблюдении потребителем требований транспортирования, хранения, монтажа и эксплуатации.

4.2 Гарантийный срок эксплуатации устройств - 18 месяцев с момента ввода в эксплуатацию, но не более 24 месяцев с момента изготовления.

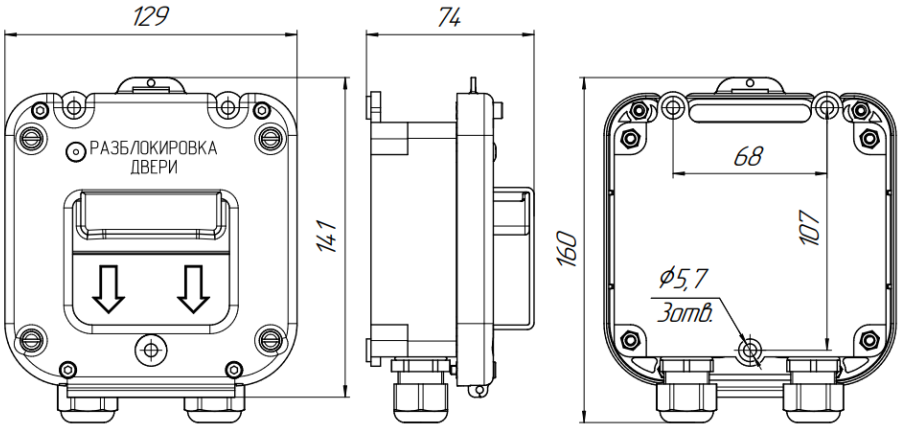


Рис.2. Габаритные размеры устройства

**5. Свидетельство о приемке**

Устройство разблокировки двери УРД _____ МОРОЗ IP67 прошло ПСИ и полностью отвечает требованиям групповых АТФЕ.425211.324 ТУ

Изготовитель: ООО «СНВ» 390027, г.Рязань, ул. Новая, д.51 В,лит.А пом.Н1, тел. +7 (495) 320-09-97. E-mail:451694@bk.ru http//m-kontakt.ru

Дата производства: __20_____г.

Отм. ОТК (печать) Подпись ___