ПАСПОРТ
Датчик герконовый однопозиционный
ДГ-101(102) SENSESTET
ПАШК.425119.323 ПС

1. Назначение и условия применения

1 Датчик герконовый однопозиционный ДГ-101(102) SENSESTET (далее – датчик) предназначен для контроля положения частей конструкций и механизмов, конструктивных элементов зданий и сооружений на открывание или смещение, выполненных из магнитных материалов (стали и сплавов).

Датчик конструктивно состоят из датчика магнитоуправляемого на основе геркона и магнита, выполненного в едином пластиковом корпусе. Контакты датчика выдают сигнал при приближении металлических конструкций из магнитопроводящих материалов* к лицевой зоне корпуса**. Корпус датчика оборудован постоянно присоединённым кабелем 0,6 м.

* для гарантированной сработки датчик может комплектоваться стальной пластиной 80х60х2мм с крепежными отверстиями.

** для изменения положения датчика к объекту на 90 град, может поставляться кронштейн К-ДГ АЯКС из нержавеющей стали (рис.2).

2. Технические характеристики

2.1 Конструктивное исполнение – моноблочный.

2.2 Состояния выходных контактов датчика, в зависимости от расстояний между торцевой поверхностью и пластиной, приведены в Таблице 1.

Таблица 1

Расстояние срабатывания (переключения) между датчиком и контролируемым объектом (мм),	
ДГ-101 (контакты замкнуты под воздействием магнитного поля задающего блока)	ДГ-102 (контакты переключены под воздействием магнитного поля задающего блока)
12 и менее	10 и менее

2.3 Габаритные размеры, мм: 62х41,6х19,4 (рис.1)

2.4 Масса (не более), кг: 0,15

2.5 Датчики рассчитаны для эксплуатации при температуре от минус 45оС до плюс 65оС и при относительной влажности воздуха до 93% при температуре плюс 40□С.

2.6 Средний срок службы не менее 8лет.

2.7 Степень защиты оболочки IP66/IP68 по ГОСТ 14254-2015

2.8 Максимальное значение силы постоянного или переменного тока – 0,5 А.

2.9 Максимальное значение коммутируемого напряжения – 72 В.

2.10 Максимальное значение коммутируемой мощности – 10 Вт.

2.11 Датчик не содержит драгоценных металлов (п.1.2 ГОСТ 2.608-78).

3. Комплектность поставки

3.1 Датчик герконовый - 1шт

3.2 Кронштейн К-ДГ - 1 шт (при дополнительном заказе)

3.3 Пластина 80х60х2мм - 1 шт (при дополнительном заказе)

3.2 Паспорт - 1шт

3. Устройство и принцип работы

3.1 Габаритные и установочные размеры датчика показаны на Рис.1

3.2 Датчики ДГ-101 выпускаются с нормально разомкнутым контактом. В поле действия контролируемого объекта контакт замыкается и размыкается при прекращении действия магнитного поля.

3.2 Датчики ДГ-102 выпускаются с переключающимися контактами, в поле действия контролируемого объекта контакты находятся в исходном положении, в режиме «Тревога» контакт переключается в противоположное состояние.

4. Гарантийные обязательства

4.1 Изготовитель гарантирует соответствие датчиков требованиям технических условий ПАШК.425119.323 ТУ при соблюдении потребителем правил хранения, транспортировки и эксплуатации.

4.2 Срок хранения, при соблюдении требований к условиям хранения составляет 4 года с момента изготовления датчика.

4.3 Гарантийный срок эксплуатации датчика 3 года со дня ввода в эксплуатацию, но не более 4 лет с момента изготовления. Прибор не ремонтируемый. При нарушении потребителем условий эксплуатации или вмешательстве в конструкцию, рекламации не принимаются.

5. Транспортирование и хранение

5.1 Условия транспортирования должны соответствовать условиям хранения 5 по ГОСТ 15150.

5.2 Условия хранение должны соответствовать условиям хранения 3 по ГОСТ 15150.

6. Свидетельство о приемке

Датчик герконовый однопозиционный ДГ-10__ SENSESTET

Соответствуют техническим условиям ПАШК.425119.323 ТУ и признаны годными для эксплуатации.

Штамп ОТК _____ Дата выпуска _____ Зав.№_____

Подпись

ООО НПП «Магнито-Контакт», ОГРН 1026201104225, ИНН 6230027551
Адрес: Россия, 390027, г. Рязань, ул. Новая, 51 В, пом. Н4, тел./факс (4912) 45-16-94, 45-37-88
E-mail: 451694@bk.ru, официальный сайт предприятия-изготовителя: http://m-kontakt.ru

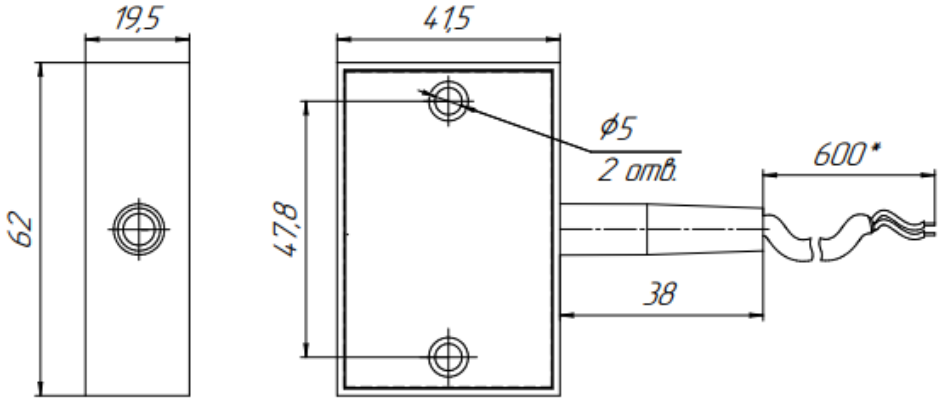

Рис.1 Габаритные и установочные размеры ДГ-101(102) SENSESTET
(* в зависимости от требования Заказчика)

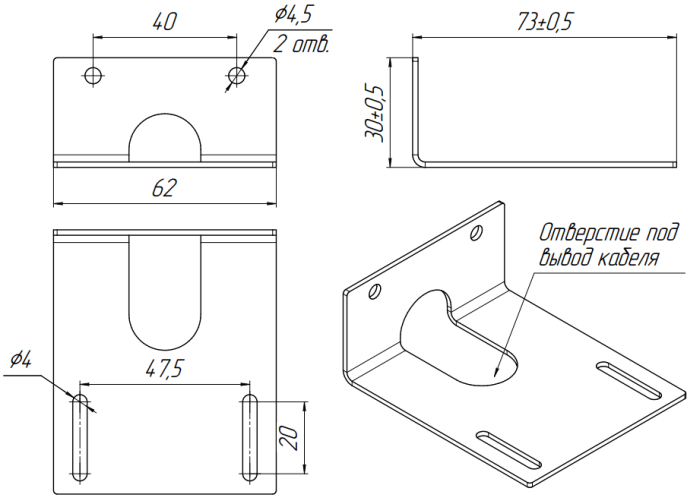

Рис.2 Кронштейн К-ДГ АЯКС.