Коробка взрывозащищённая «АЯКС»
(маркировка РВ Ex db I Mb X/1Ex db IIC T6...T5 Gb X/Ex tb IIIC T85^{0}C…T100^{0}C Db X)
Корпус «АЯКС» (маркировка Ex db IIC Gb U/ Ex tb IIIC Db U)

Сертификат соответствия № ЕАЭС RU C-RU.ВН02.В.01083/26 с 03.02.2026г. по 02.02.2031г.
Декларация о соответствии № ЕАЭС N RU Д-RU.PA06.B.68135/26 с 04.08.2026г. по 30.07.2031г.

Паспорт (руководство по эксплуатации) **АТФЕ.685552.258 ПС**

1. НАЗНАЧЕНИЕ

1.1. Коробка взрывозащищённая «АЯКС» предназначена для соединения (разветвления) сигнальных кабелей в шлейфах сигнализации, линиях связи и телекоммуникаций, цепях в системах управления и автоматики, а также подключения в шлейфы оконечных устройств, например датчиков сигнализации, абонентских устройств систем связи и т. п.

1.2. Коробка взрывозащищённая «АЯКС» выполнена из нержавеющей стали в соответствии с требованиями на взрывозащищённое оборудование группы I, II и III по ГОСТ 31610.0-2019 (IEC 60079-0:2017). Коробки взрывозащищённые «АЯКС» соответствуют требованиям ТР ТС 012/2011, ГОСТ 31610.0-2019 (IEC 60079-0:2017), ГОСТ IEC 60079-1-2013, ГОСТ IEC 60079-31-2013 и имеют маркировку взрывозащиты: РВ Ex db I Mb X/1Ex db IIC T6...T5 Gb X/Ex tb IIIC T85^{0}C…T100^{0}C Db X по ГОСТ 31610.0-2019 (IEC 60079-0:2017).

Корпус «АЯКС», как Ex-компонент имеет маркировку Ex db IIC Gb U/ Ex tb IIIC Db U по ГОСТ 31610.0-2019 (IEC 60079-0:2017).

Коробка взрывозащищённая «АЯКС» выпускается в двух исполнениях:
исп.00 с габаритными размерами 117x117x81 мм
исп.01 с габаритными размерами 62x55x40 мм.

1.3. Производитель рекомендует применять коробку «АЯКС» со сменными металлическими кабельными вводами Ex МКВМ или МКВ, Ex-заглушками или Ex-переходниками завода-изготовителя, изготовленными из нержавеющей стали, стали с антикоррозионным покрытием, латуни, латуни с антикоррозионным покрытием, или другими кабельными вводами, заглушками и переходниками соответствующими требованиям ТР ТС 012/2011 и имеющими действующий сертификат соответствия, обеспечивающими вид и уровень взрывозащиты, а так же степень защиты оболочки, соответствующие коробке «АЯКС». Материал уплотнительных колец должен быть рассчитан на работу при температуре окружающей среды, соответствующей условиям эксплуатации коробки.

При количестве вводов 2шт. указывается расположение вводов (У) - угловое, прямое (без обозначения). **По заказу потребителя коробка может комплектоваться металлическими Ex-заглушками или Ex переходниками.**

Материал вводов, заглушек, переходников определяется при заказе:
«Н» или без обозначения – нержавеющая сталь «С» - сталь с антикоррозионным покрытием «цинк» «Л» - латунь «ЛП» - латунь с антикоррозионным покрытием

Таблица 1 типов кабельных вводов Ex МКВМ

Тип кабельного ввода Ex МКВМ	Условное обозначение	Проходной диам. кабеля, мм
Открытая прокладка кабеля	Ex МКВМ М16К	4-11
Труба с резьбой G1/2	Ex МКВМ М16Т3/8	4-11
Металлорукав РЗЦ 8мм	Ex МКВМ М16КМ8	4-8
Металлорукав РЗЦ 10мм	Ex МКВМ М16КМ10	4-10
Металлорукав РЗЦ 12мм	Ex МКВМ М16КМ12	4-11
Бронированный кабель	Ex МКВМ М16В	4-11

Тип кабельного ввода Ex МКВМ	Условное обозначение	Проходной диам. кабеля, мм
Открытая прокладка кабеля	Ex МКВМ М20К	4-14
Труба с резьбой G1/2	Ex МКВМ М20Т1/2	4-14
Труба с резьбой G3/4	Ex МКВМ М20Т3/4	4-14
Металлорукав РЗЦ 10мм	Ex МКВМ М20КМ10	4-10
Металлорукав РЗЦ 12мм	Ex МКВМ М20КМ12	4-12
Металлорукав РЗЦ 15мм	Ex МКВМ М20КМ15	4-14
Металлорукав РЗЦ 18мм	Ex МКВМ М20КМ18	4-14
Бронированный кабель	Ex МКВМ М20В	4-14

Тип кабельного ввода Ex МКВМ	Условное обозначение	Проходной диам. кабеля, мм
Открытая прокладка кабеля	Ex МКВМ М25К	6-18
Труба с резьбой G3/4	Ex МКВМ М25Т3/4	6-18
Металлорукав РЗЦ 8мм	Ex МКВМ М25КМ8	6-8
Металлорукав РЗЦ 10мм	Ex МКВМ М25КМ10	6-10
Металлорукав РЗЦ 12мм	Ex МКВМ М25КМ12	6-12
Металлорукав РЗЦ 15мм	Ex МКВМ М25КМ15	6-15
Металлорукав РЗЦ 18мм	Ex МКВМ М25КМ18	6-18
Металлорукав РЗЦ 20мм	Ex МКВМ М25КМ20	6-18
Бронированный кабель	Ex МКВМ М25В	6-18

Таблица 2 типов кабельных вводов МКВ

Тип кабельного ввода МКВ	Условное обозначение	Проходной диам. кабеля, мм
Открытая прокладка кабеля	МКВ М8К	2-4
Труба с резьбой G1/2	МКВ М8Т1/2	2-4
Металлорукав РЗЦ 8мм	МКВ М8КМ4	2-4
Металлорукав РЗЦ 10мм	МКВ М8КМ6	2-4
Бронированный кабель	МКВ М8В	2-4

Тип кабельного ввода МКВ	Условное обозначение	Проходной диам. кабеля, мм
Открытая прокладка кабеля	МКВ М10К	3-5
Труба с резьбой G1/2	МКВ М10Т1/2	3-5
Металлорукав РЗЦ 8мм	МКВ М10КМ4	3-4
Металлорукав РЗЦ 10мм	МКВ М10КМ6	3-5
Бронированный кабель	МКВ М10В	3-5

Тип кабельного ввода МКВ	Условное обозначение	Проходной диам. кабеля, мм
Открытая прокладка кабеля	МКВ М12К	3-6
Труба с резьбой G1/2	МКВ М12Т1/2	3-6
Металлорукав РЗЦ 8мм	МКВ М12КМ4	3-4
Металлорукав РЗЦ 10мм	МКВ М12КМ6	3-6
Металлорукав РЗЦ 12мм	МКВ М12КМ8	3-6
Бронированный кабель	МКВ М12В	3-6

Тип кабельного ввода МКВ	Условное обозначение	Проходной диам. кабеля, мм
Открытая прокладка кабеля	МКВ М16К	4-11
Труба с резьбой G1/2	МКВ М16Т1/2	4-11
Металлорукав РЗЦ 8мм	МКВ М16КМ10	4-8
Металлорукав РЗЦ 10мм	МКВ М16КМ12	4-10
Металлорукав РЗЦ 12мм	МКВ М16КМ15	4-11
Бронированный кабель	МКВ М16В	4-11

Тип кабельного ввода МКВ	Условное обозначение	Проходной диам. кабеля, мм
Открытая прокладка кабеля	МКВ М20К	6-12
Труба с резьбой G1/2	МКВ М20Т1/2	6-12, 10-12
Труба с резьбой G3/4	МКВ М20Т3/4	6-12, 10-12
Металлорукав РЗЦ 10мм	МКВ М20КМ10	6-8
Металлорукав РЗЦ 12мм	МКВ М20КМ12	6-10
Металлорукав РЗЦ 15мм	МКВ М20КМ15	6-12
Бронированный кабель	МКВ М20В	6-10, 10-12
Бронированный кабель с двойным уплотнением	МКВ М20В2	6-10, 10-12

Тип кабельного ввода МКВ	Условное обозначение	Проходной диам. кабеля, мм
Открытая прокладка кабеля	МКВ М25К	10-16
Труба с резьбой G3/4	МКВ М25Т3/4	10-16
Металлорукав РЗЦ 20мм	МКВ М25КМ15	6-12
Металлорукав РЗЦ 20мм	МКВ М25КМ20	10-16
Бронированный кабель	МКВ М25В	10-12,5, 12,5-16
Бронированный кабель с двойным уплотнением	МКВ М25В2	10-12,5, 12,5-16

1.4. Коробка взрывозащищённая «АЯКС» оснащается керамическими или пластиковыми клеммниками, таблица 3

таблица 3

Наименование соединительной коробки	Наименование клеммного зажима	Максимальное количество, шт.	Номинальный Ток(А)/ Напряжение(В)	Максимальное поперечное сечение проводника, мм²	Способ крепления
Коробка взрывозащищенная "АЯКС" исп. -00	РМ2,5 (РМ2)	7	15/300	4	Винтовой
	ЗВИ-15	7	16/380	10	
	DG8HS-1-2-12P-17-100 (H)	10	15/300	4	
	Керамический 2W4H 2P	3	5/450	4	
	Керамический 2W4H 3P	2	5/450	4	
	СМК 222-421	6	32/400	4	DIN-рейка ТН-35
	РСТ-211	6	32/250	4	
Коробка взрывозащищенная "АЯКС" исп. -01	DG8HS-1-2-12P-17-100 (H)	4	15/300	4	Винтовой

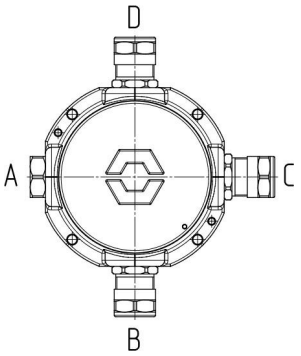

1.5. Обозначение Коробка взрывозащищённая «АЯКС» при заказе и в конструкторской документации другой продукции состоит из наименования изделия, кода заказа, обозначения ТУ. Код заказа определяет модификацию изделия и выбирается заказчиком согласно приложению В.

Сторонам вводов Коробка взрывозащищённая «АЯКС» **исп.00**, присвоено буквенное обозначение, нанесенное на тыльной части коробки. С внешней стороны ключом отсчета сторон служит клемма заземления (находится между сторонами С и В).

Пример заказа: Коробка взрывозащищённая «АЯКС» исп.00 МКВМ М16 К/А- МКВМ М25 К/В- МКВМ М20 КМ15/С ЭВИ-15 АТФЕ.685552.258ТУ.

При таком коде заказа будет поставлена Коробка взрывозащищённая «АЯКС» с габаритными размерами 117х117х81 мм,
- с кабельным вводом МКВМ М16К из нержавеющей стали для открытой прокладки кабеля на стороне А,
- с кабельным вводом МКВМ М25К из нержавеющей стали для открытой прокладки кабеля на стороне В,
- с кабельным вводом МКВМ М20 К М15 из нержавеющей стали для прокладки кабеля в металлорукаве с внутренним диаметром 15 на стороне С, - с пластиковыми клеммниками ЭВИ-15 на 7 пар

Исполнение 01 поставляется с тремя отверстиями М16х1,5
Пример заказа: Коробка взрывозащищённая «АЯКС» исп.01 МКВМ М16 К/А- МКВМ М16 К/В- Зг/С DG8HS АТФЕ.685552.258ТУ. При таком коде заказа будет поставлена Коробка взрывозащищённая «АЯКС» с габаритными размерами 62х55х40 мм с кабельным вводом МКВМ М16К из нержавеющей стали для открытой прокладки кабеля на стороне А, - с кабельным вводом МКВМ М16К из нержавеющей стали для открытой прокладки кабеля на стороне В, - с заглушкой М16 из нержавеющей стали на стороне С, - с пластиковыми клеммниками DG8HS на 4 пары.

2. ТЕХНИЧЕСКИЕ ХАРАКТЕРИСТИКИ

2.1. Коробка взрывозащищённая «АЯКС» **как Ex-оборудование имеет м**аркировку взрывозащиты РВ Ex db I Mb X/1Ex db IIC T6...T5 Gb X/Ex tb IIIC T85^{0}C…T100^{0}C Db X. по ГОСТ 31610.0-2019 (IEC 60079-0:2017). Температурный диапазон: класс Т6 минус 75°С плюс 85°С, температурный класс Т5 минус 75°С плюс 100°С.

Знак X следующий за маркировкой взрывозащиты означает, что Коробка взрывозащищённая «АЯКС» должна применяться с кабельными вводами, заглушками или переходниками завода-изготовителя или другими кабельными вводами и заглушками, соответствующими требованиям ТР ТС 012/2011 и имеющими действующий сертификат соответствия, обеспечивающими вид и уровень взрывозащиты, а так же степень защиты оболочки, соответствующие коробке АЯКС. Материал уплотнительных колец должен быть рассчитан на работу при температуре окружающей среды, соответствующей условиям эксплуатации коробки.

Корпус «АЯКС» **как Ex-компонент** имеет маркировку Ex db IIC Gb U/ Ex tb IIIC Db U по ГОСТ 31610.0-2019 (IEC 60079-0:2017). Температурный диапазон окружающей среды минус 75°С плюс 200°С.

2.2. Габаритные размеры, мм:
исп.00 с габаритными размерами 117х117х81 мм; исп.01 с габаритными размерами 62х55х40 мм.

2.3. Максимальные электрические параметры: напряжение U, В, не более 400; ток I, А, не более, 32; сечение подключаемой жилы до 4мм^2* (*по требованию потребителя возможна поставка коробок с керамическими клеммниками с сечением подключаемой жилы до 6 мм^2 и количеством клеммных пар до 8).

2.4. Масса коробки без вводов (не более): исп.00- 1,5кг, исп.01 - 0,5кг

2.5. Коробка «АЯКС» рассчитана для эксплуатации при температуре:
от минус 75°С до плюс 100°С* при относительной влажности воздуха до 93% при температуре плюс 40°С.
(*- при монтаже необходим выбор кабеля и клеммников, соответствующих температуре эксплуатации).
Температурный диапазон: класс Т6 минус 75°С плюс 85°С, температурный класс Т5 минус 75°С плюс 100°С.

2.6. Атмосферное давление, кПа: от 84 до 106,7.

2.7. Средний срок службы не менее 10 лет.

2.8. Степень защиты оболочки IP66/IP68 по ГОСТ 14254.

2.9. Климатические исполнение УХЛ 2.1 по ГОСТ 15150.

2.10. Внутренний полезный объем см^3: исп.00 - 218см3; исп.01 - 25см3

Класс изделия по степени защиты человека от поражения электрическим током – III по ГОСТ 12.2.007.0.

Максимальное напряжение, ток и сечение соединяемых проводников, определяются типом клеммников, установленных в Ex-коробку. Тип и количество клеммников, диаметр подключаемого кабеля и материал кабельных вводов выбираются исходя из потребностей заказчика, согласно приложению В.

3. КОМПЛЕКТНОСТЬ

3.1. В комплект поставки коробки взрывозащищённой «АЯКС» **как Ex оборудование** входит:
- Коробка взрывозащищённая «АЯКС» - 1 шт.

- Кабельные вводы Ex МКВМ, МКВ, Ex-заглушки, Ex-переходники (по заказу)
- Клеммники пластиковые или керамические - 1 комплект
- Паспорт - 1 шт.
- Индивидуальная упаковка - 1 шт.

3.2. В комплект поставки корпуса «АЯКС» **как Ex-компонента** входит:
- Корпус «АЯКС» - 1 шт.
- Кабельные вводы Ex МКВМ, МКВ, Ex-заглушки, Ex-переходники (по заказу) - 1 комплект
- Паспорт - 1 шт.
- Индивидуальная упаковка - 1 шт.

4. ОПИСАНИЕ КОНСТРУКЦИИ

4.1 Коробка взрывозащищённая «АЯКС» исп.00 как **Ex-оборудование** имеет маркировку PB Ex db I Mb X/1Ex db IIC T6...T5 Gb X/Ex tb IIIC T85^{0}C…T100^{0}C Db X. по ГОСТ 31610.0-2019 (IEC 60079-0:2017) и представляет собой раздельную литую оболочку из нержавеющей стали, состоящую из крышки с уплотнительным кольцом и основания с резьбовыми отверстиями. Коробка оснащена внутренними и внешними болтами заземления, керамическими или пластиковыми клеммниками. Крышка оснащена стопорным винтом.

Коробка взрывозащищённая «АЯКС» исп.01 как **Ex-оборудование** представляет собой раздельную литую оболочку из нержавеющей стали, состоящую из крышки с уплотнительным кольцом и основания с резьбовыми отверстия М16х1,5, Коробка оснащена внутренними и внешними болтами заземления, керамическими или пластиковыми клеммниками. Крышка оснащена стопорным винтом.

4.2 Корпус «АЯКС» **исп.00** как **Ex-компонент** имеет маркировку Ex db IIC Gb U/ Ex tb IIIC Db U по ГОСТ 31610.0-2019 (IEC 60079-0:2017), представляет собой раздельную литую оболочку из нержавеющей стали, состоящую из крышки с уплотнительным кольцом и глухого основания (по умолчанию) или основания с резьбовыми отверстиями количеством от 1 до 4. На корпусе установлены болты наружного и внутреннего заземления. По заказу может комплектоваться кабельными вводами, заглушками, переходниками.

Максимальное количество отверстий в основании корпуса «АЯКС», их максимальный размер и расположение указаны рис.1 и в таблице 4. Любые отверстия, допустимые в соответствии с технической документацией изготовителя, могут выполняться изготовителем оболочки или изготовителем оборудования на основе Ex-компонента (по согласованию с изготовителем Ex-компонента).

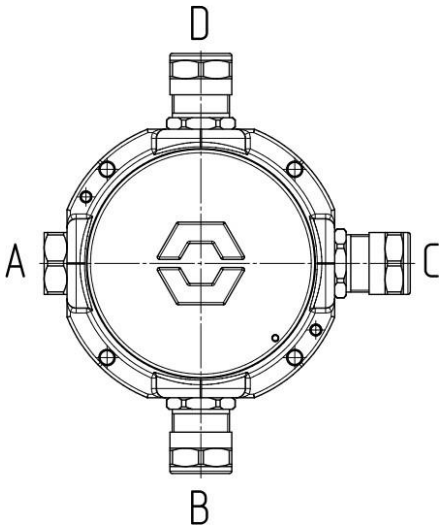

Таблица 4

Отверстие	Макс. кол-во на сторону:				Макс. кол-во на изделие
	A	B	C	D	
M8x1,25-6H	1	1	1	1	4
M10x1,5-6H	1	1	1	1	4
M12x1,5-6H	1	1	1	1	4
M16x1,5-6H	1	1	1	1	4
M20x1,5-6H	1	1	1	1	4
M25x1,5-6H	1	1	1	1	4

Рис.1

Корпус «АЯКС» **исп.01** как **Ex-компонент** имеет маркировку Ex db IIC Gb U/ Ex tb IIIC Db U по ГОСТ 31610.0-2019 (IEC 60079-0:2017), представляет собой раздельную литую оболочку из нержавеющей стали, состоящую из крышки с уплотнительным кольцом и основания с тремя резьбовыми отверстиями М16х1,5. На корпусе установлены болты наружного и внутреннего заземления. По заказу может комплектоваться кабельными вводами, заглушками, переходниками. Установочные и габаритные размеры приведены в приложении А.

5. ОБЕСПЕЧЕНИЕ ВЗРЫВОЗАЩИЩЕННОСТИ ПРИ ЭКСПЛУАТАЦИИ.

Взрывозащита вида взрывонепроницаемая оболочка «d» обеспечивается следующими средствами:

5.1 Электрические элементы коробки заключены во взрывонепроницаемую оболочку, выдерживающую давление взрыва и исключающую передачу горения в окружающую взрывоопасную среду.

5.2 Взрывоустойчивость и взрывонепроницаемость оболочки соответствуют требованиям для электрооборудования групп I, II и III по ГОСТ IEC 60079-1-2013. Оболочка испытывается на взрывоустойчивость при изготовлении в соответствии с требованиями ГОСТ IEC 60079-1-2013. Параметры взрывонепроницаемых соединений оболочки Ex коробки соответствуют требованиям ГОСТ IEC 60079-1-2013 для электрооборудования

групп I, II и III. Кабельный ввод обеспечивает постоянное и прочное уплотнение кабеля в соответствии с требованиями ГОСТ IEC 60079-1-2013.

5.3 Конструкция Ex-коробки выполнена с учетом общих требований ГОСТ 31610.0-2019 (IEC 60079-0:2017) для электрооборудования, размещаемого во взрывоопасных зонах.

5.4 Уплотнения и соединения элементов конструкции корпуса и вводов обеспечивают степень защиты по IP66/ IP68 ГОСТ 14254-2015 (IEC 60529:2013) «Степени защиты, обеспечиваемые оболочками (Код IP)».

5.5 Механическая прочность оболочки соответствует требованиям ГОСТ 31610.0-2019 (IEC 60079-0:2017) для электрооборудования групп I, II и III с высокой степенью опасности механических повреждений.

5.6 На корпусах коробки «АЯКС» имеются необходимые предупредительные надписи, маркировка взрывозащиты.

6. ОБЕСПЕЧЕНИЕ ВЗРЫВОЗАЩИЩЕННОСТИ ПРИ МОНТАЖЕ.

6.1 Условия работы и монтажа Коробки взрывозащищённой «АЯКС» должны соответствовать условиям, изложенным в разделе «Устройство и принципы работы» ПУЭ (6 издание, гл. 7.3), действующих ПТБ и ПТЭ, в том числе глава ЭШ-13 «Электроустановки взрывоопасных производств» ГОСТ 31610.0-2019 (IEC 60079-0:2017), ГОСТ IEC 60079-1-2013

6.2 Выбор подводимого кабеля необходимо производить в соответствии с температурными классами и температурой эксплуатации Ex-коробки. Подвод кабеля к коробке производить в строгом соответствии с действующей «Инструкцией по монтажу электрооборудования силовых и осветительных сетей взрывоопасных зон» ВСН332-74 и настоящим паспортом.

6.3 Перед монтажом необходимо произвести внешний осмотр Ex-коробки и обратить внимание на целостность оболочки, целостность резьбовых соединений и наличие:

6.3.1 Средств уплотнения

6.3.2 Маркировки взрывозащиты

6.4 На взрывозащищённых поверхностях узлов и деталей, подвергаемых разборке, не допускается наличие раковин, механических повреждений и коррозии.

6.5 Выполнять уплотнение кабеля в гнезде вводного устройства тщательным образом с моментом затяжки кабельного ввода не менее 25Нм для Ex МКВМ М16, М20 и 40Нм для Ex МКВМ М25.

ПРИ МОНТАЖЕ И ЭКСПЛУАТАЦИИ КОРОБКИ ЗАПРЕЩЕНО:

- эксплуатировать коробку при t° окружающей среды, не соответствующей характеристикам коробки;
- эксплуатировать коробку с открытыми отверстиями под кабельные вводы;
- применять для подключения кабели не круглого сечения;
- применять кабели с наружным диаметром, не соответствующим кабельным вводам;
- вносить любые изменения в конструкцию коробки;

7. РАЗМЕЩЕНИЕ И МОНТАЖ.

7.1. Открутить крышку

7.2. Проверить надежность крепления кабельных вводов.

7.3. Для исп.00 завести кабель через кабельный ввод. Освободить изолированные жилы кабеля от внешней изоляции, обрезать концы внутренней изоляции на длину 5...8 мм. Подсоединить жилы кабеля к зажимам клеммной колодки.

7.4 Для исп.01 Вынуть клеммник из корпуса коробки, завести кабель через кабельный ввод. Освободить изолированные жилы кабеля от внешней изоляции, обрезать концы внутренней изоляции на длину 5...8 мм. Подсоединить жилы кабеля к зажимам клеммной колодки. Поместить клемник с подключенным кабелем внутрь коробки, одновременно вытягивая кабель через вводы, уплотнить кабель во вводах.

7.5 Затянуть крышку до упора.

8. МАРКИРОВКА.

8.1. Маркировка коробки «АЯКС» содержит сведения, предусмотренные ГОСТ 31610.0-2019 (IEC 60079-0:2017) и включает в себя: наименование изделия, сведения об изготовителе, порядковый номер и дату выпуска, информацию об органе и номер сертификата, специальную Ex-маркировку, степень защиты оболочки по ГОСТ 14254, диапазон рабочих температур, предупредительную надпись «**Открывать, отключив от сети**».

9. ОБЕСПЕЧЕНИЕ ВЗРЫВОЗАЩИЩЕННОСТИ ПРИ РЕМОНТЕ.

9.1. Ремонт коробки силами потребителя, а также силами организации, производившей монтаж ЗАПРЕЩЕН, в случае неисправности изделие направляется для ремонта на предприятие изготовитель.

10. ТЕХНИЧЕСКОЕ ОБСЛУЖИВАНИЕ И РЕМОНТ

10.1. При обслуживании системы, в состав которой входит Ex-коробки регулярно, не реже одного раза в 6 месяцев, следует проверить целостность кабельных вводов, подведенных проводников и корпуса коробки.

10.2. При внешнем осмотре коробки необходимо проверить:

вид проверки	действия в случае отрицательного результата
целостность корпуса (отсутствие вмятин, и других механических повреждений);	Механические повреждения взрывозащитных поверхностей не допускаются.
наличие всех крепежных деталей и их элементов, качество крепежных соединений;	при отсутствии крепежных элементов необходимо заменить их аналогичными.
состояние уплотнения и изоляции вводимых кабелей. Проверку производят на отключенной от сети коробки	в случае неудовлетворительного результата заменить уплотнение или заменить кабель

• наличие маркировки взрывозащиты;

• состояние заземляющих устройств.

Категорически запрещается эксплуатация коробки с поврежденными деталями, обеспечивающие взрывозащиту, и другие неисправности.

11. ТРАНСПОРТИРОВАНИЕ, ХРАНЕНИЕ И УТИЛИЗАЦИЯ.

11.1. Коробка взрывозащищённая «АЯКС» транспортируются всеми видами транспорта в крытых транспортных средствах. Условия при транспортировании должны соответствовать условиям хранения 5 по ГОСТ 15150-69.

11.2. Температурный режим хранения должен соответствовать условиям хранения 3 по ГОСТ 15150-69. Воздух в помещениях не должен содержать пыли, паров кислот и щелочей, а также газов, вызывающих коррозию.

11.3. Утилизация производится с соблюдением требований нормативных документов, действующих на объекте потребителя.

12. СВИДЕТЕЛЬСТВО О ПРИЕМКЕ.

Коробка взрывозащищённая «АЯКС» _____

напряжение U, В, _____; ток I, А, _____; соответствует требованиям технических условий АТФЕ.685552.258 ТУ и признана годной для эксплуатации.

_____ _____ _____

Дата приемки Серийный номер Штамп ОТК

13. ГАРАНТИЯ ИЗГОТОВИТЕЛЯ.

Предприятие-изготовитель гарантирует соответствие Коробки взрывозащищённой «АЯКС» требованиям технических условий АТФЕ.685552.258 ТУ при соблюдении потребителем условий транспортирования, хранения и эксплуатации, а также требований на монтаж. Гарантийный срок эксплуатации коробки взрывозащищённой «АЯКС» – 24 месяца. Срок службы коробки взрывозащищённой «АЯКС» 10лет. Срок службы корпуса «АЯКС» 30лет.

14. СВЕДЕНИЯ О РЕКЛАМАЦИЯХ.

14.1. Рекламации на Коробку взрывозащищённую «АЯКС» в которых в течение гарантийного срока эксплуатации и хранения выявлено несоответствие требованиям технических условий, оформляются актом и направляются по адресу: ООО «СНВ» Россия, 390027, г.Рязань. ул. Новая лит.А, пом.Н4 Тел./Факс: (4912) 45-16-94. (4912) 21-02-15 e-mail: *451694@bk.ru*

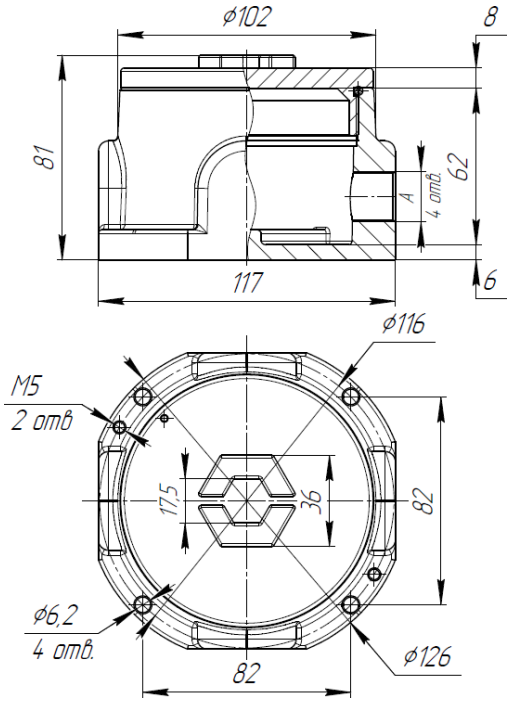

ПРИЛОЖЕНИЕ А

Коробка взрывозащищённая «АЯКС»

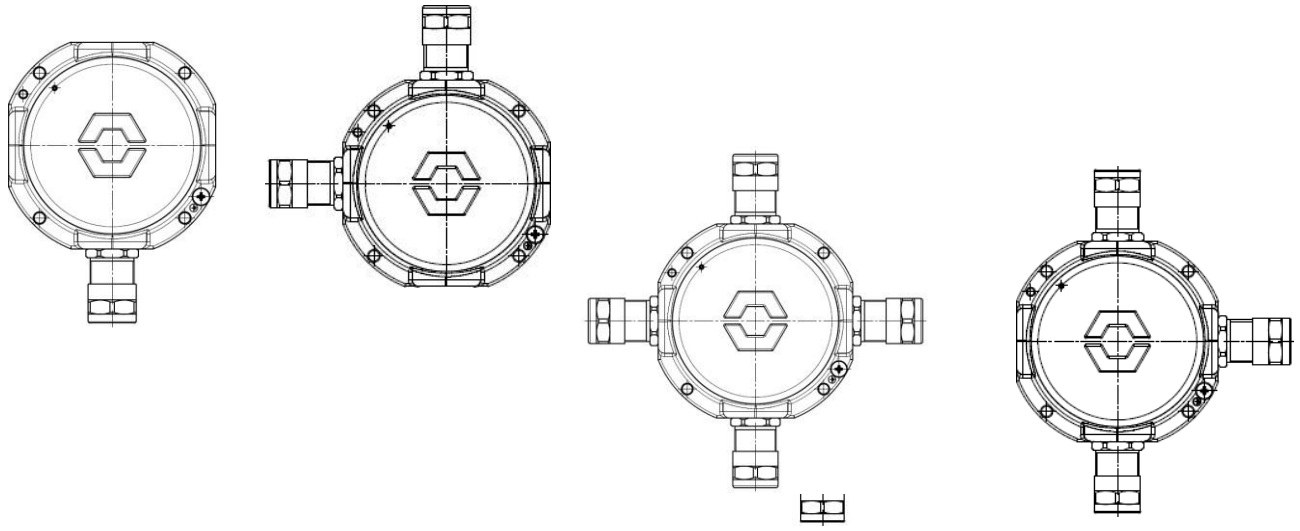

Рис2 Коробка взрывозащищённая «АЯКС» исп.00

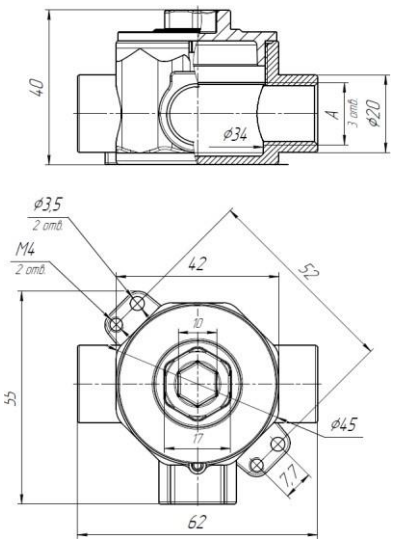

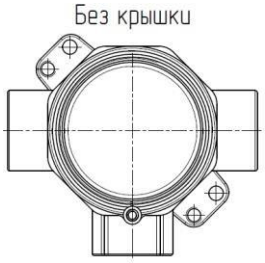

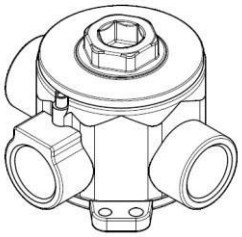

Рис.3Коробка взрывозащищённая «АЯКС» исп.01

ПРИЛОЖЕНИЕ В

КОД ЗАКАЗА Коробка взрывозащищённая «АЯКС»

X. XXXXX. XX XXX

кол-во вводов 1,2,3,4

тип вводов в соответствии с таблицей

материал ввода

тип клеммников:
ПЛ - пластиковый
КРМ - керамический