МК 700S-PS

МОНТАЖНЫЙ КОМПЛЕКТ

Руководство по эксплуатации

Монтажный комплект МК 700S-PS предназначен для крепления замка ALM-700S в накладном варианте установки.

Комплект позволяет осуществить регулируемую установку кронштейна якоря замка на расстоянии от 0 до 23 мм от кронштейна корпуса замка.

Комплект предназначен для эксплуатации внутри помещений.

Цветовое исполнение комплекта: белый (RAL 9016), коричневый (RAL 8017), серый (RAL 9006), черный (RAL 9005), темно-серый (RAL 7024).

Пример записи при заказе:

МК 700S-PS монтажный комплект, серый.

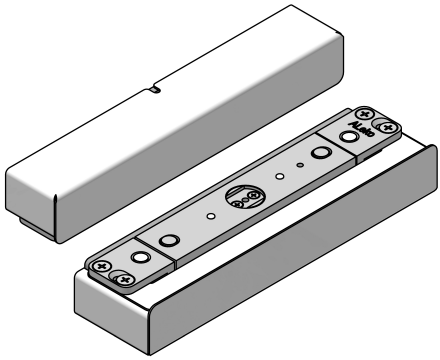

1 Комплект поставки

1.1 В основной комплект поставки входят (рисунок 1):

- кронштейн (1) ..... - 1 шт.
- кожух корпусной части (2)..... - 1 шт.
- кронштейн якорной части (3)- 1 шт.
- кожух якорной части (4)..... - 1 шт.
- пластина (5) ..... - 1 шт.
- пластина (6) ..... - 1 шт.
- пластина 2мм (7) ..... - 2 шт.
- пластина 1мм (8)..... - 1 шт.
- саморез 4,2х25 (9) ..... - 14 шт.
- винт М5х10 (потайн.) (10)..... - 8 шт.
- руководство по эксплуатации
- упаковочная коробка.

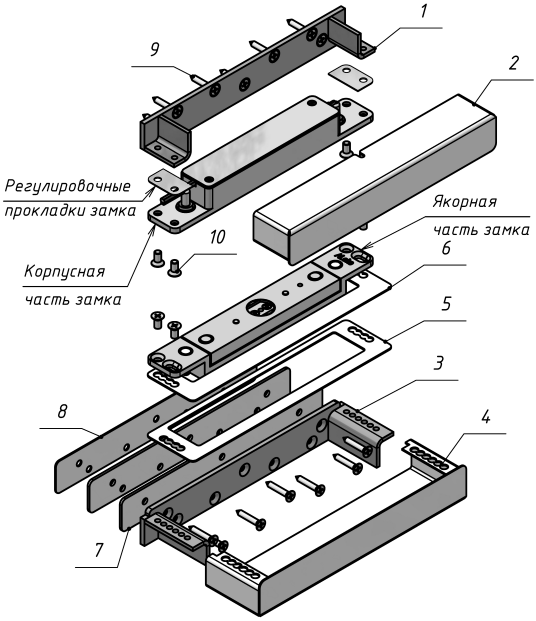

Рисунок 1 – Установка замка ALM-700S с комплектом МК 700S-PS

2 Указания по монтажу

2.1 Монтажный комплект состоит из кронштейнов (1 и 3) и декоративных кожухов (2 и 4). Габаритно-установочные размеры комплекта показаны на рисунке 2.

2.2 Кронштейны крепятся с помощью саморезов или винтов к дверной раме или к полотну двери.

2.3 Кронштейн якорной части может быть установлен через регулировочные пластины (7 и 8).

2.4 Якорная часть замка может быть установлена на кронштейне с шагом 6мм.

2.5 При установке якорной части на крайние резьбовые отверстия, для скрытия зазоров применяется пластина (6), в других случаях пластина (7).

2.6 Декоративные кожухи (2 и 4) надвигаются на кронштейны.

2.7 Якорная часть или корпусная часть замка крепится к кронштейнам винтами М5 (10). При установке якорной части необходимо обеспечить зазор между стенкой кожуха или стенкой кронштейна и боковой поверхностью якорной части не менее 1 мм.

2.8 Для обеспечения необходимого зазора между рабочими поверхностями якорной и корпусной части замка применяются регулировочные прокладки (из комплекта замка). Рекомендуемая (оптимальная) величина зазора от 1,5 до 4,0 мм. Остальные требования по монтажу замка приведены в паспорте на замок.

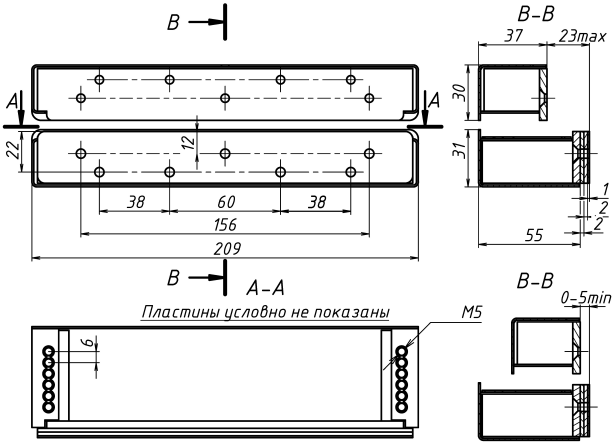

Рисунок 2 – Габаритно-установочные размеры комплекта МК 700S-PS

3 Условия хранения и эксплуатации

3.1 Монтажный комплект МК 700S-PS подлежит хранению в отапливаемых и вентилируемых помещениях при температуре от плюс 5 °С до плюс 40 °С при относительной влажности воздуха до 80 % в упаковке поставщика.

3.2 Условия эксплуатации монтажного комплекта и замка, с которым он применяется, указаны в руководстве по эксплуатации на замок.

4 Гарантия изготовителя

4.1 Гарантийный срок эксплуатации изделия – 24 месяца с даты приемки ОТК предприятия-изготовителя.

Срок службы изделия – 5 лет.

4.2 При обнаружении дефекта производственного характера изделие подлежит замене.

5 Свидетельство о приемке

МК 700S-PS
Монтажный комплект

_____

Дата приемки ОТК Штамп ОТК

Ознакомиться и скачать актуальную версию сопроводительной документации можно на нашем сайте ww.alekolock.ru

Производитель: ООО «АЛЕКО»
111024, Москва, 1-ая ул. Энтузиастов д.3
Телефон: +7 (495) 145-82-84
www.alekolock.ru, e-mail: info@alekolock.ru