МК 400S-GL

МОНТАЖНЫЙ КОМПЛЕКТ

Руководство по эксплуатации

Комплект МК 400S-GL предназначен для монтажа замка ALM-400S на стеклянные двери.

Комплект может использоваться для дверей, открывающихся в одну сторону. Использование комплекта для дверей, открывающихся в обе стороны (маятниковых), возможно только при условии обеспечения минимальной скорости прохождения среднего (закрытого) положения двери.

Комплект предназначен для эксплуатации внутри помещений.

При установке на стеклянное полотно и корпусной, и якорной частей необходимо заказывать два монтажных комплекта.

Цветовое исполнение комплекта – серый (RAL 9006).

Исполнение декоративного кожуха – нержавеющая сталь.

Пример записи при заказе: МК 400S-GL монтажный комплект.

1 Комплект поставки

В основной комплект поставки входят (рисунок 1):

- кронштейн (1) ..... - 1 шт.
- декоративный кожух (2) - 1 шт.
- планка стальная (3)..... -1 шт.
- винты крепления замка М5х10 (потайн.) (4)... - 4 шт.
- винты крепления кронштейна М5х16(полукр.) (5)..... - 2 шт.
- коробка упаковочная
- руководство по эксплуатации.

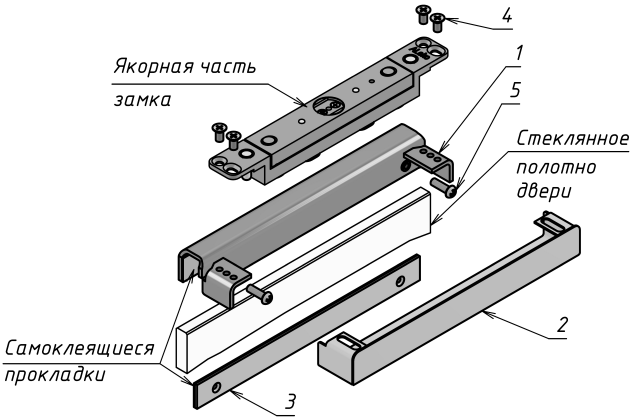

Рисунок 1

2 Указания по монтажу

2.1 Толщина стекла дверного полотна может быть в пределах от 8 до 12 мм. Рекомендуемое минимальное расстояние между кромками стекол дверного полотна и проема 10-12 мм.

2.2 Кронштейн (1) устанавливается на стеклянное полотно и прижимается к стеклу через металлическую планку (3) при затягивании установочных винтов (5). На кронштейне и на металлической планке со стороны стекла имеются самоклеящиеся прокладки. Перед окончательной установкой кронштейна защитную пленку с самоклеящихся прокладок необходимо снять.

2.3 Усилие затягивания винтов (5) не должно приводить к деформации скобы и изменению положения частей замка. Для предотвращения самоотвинчивания рекомендуется стопорить установочные винты краской или герметиком.

2.4 Декоративный кожух (2) надвигается на кронштейн (рисунок 2).

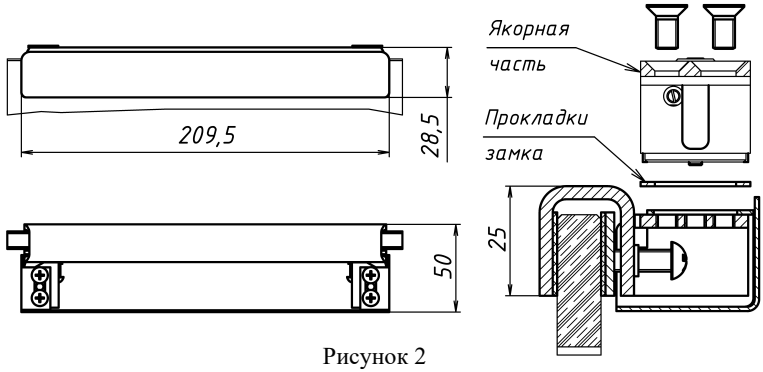

Рисунок 2

2.5 Якорная или корпусная часть замка крепится к кронштейну двумя винтами (4). При установке якорной части необходимо обеспечить зазор между стенкой кожуха и боковой поверхностью якорной части не менее 0,5 мм.

2.6 Остальные требования по монтажу замка - в паспорте на замок.

2.7 Схема установки замка на два монтажных комплекта приведена на рисунке 3.

2.8 В процессе эксплуатации изделия в момент срабатывания замка возможно возникновение эффекта «дребезга» стеклянного полотна двери, что не является признаком дефекта изделия и на работоспособность замка не влияет.

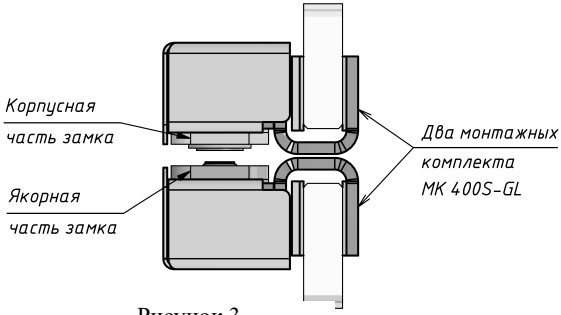

Рисунок 3

3 Условия хранения и эксплуатации

3.1 Монтажный комплект МК 400S-GL подлежит хранению в отапливаемых и вентилируемых помещениях при температуре от плюс 5 °С до плюс 40 °С при относительной влажности воздуха до 80 % в упаковке поставщика.

3.2 Условия эксплуатации монтажного комплекта и замка, с которым он применяется, указаны в руководстве по эксплуатации на замок.

4 Гарантии изготовителя

4.1 Гарантийный срок эксплуатации изделия – 24 месяца с даты приемки ОТК предприятия-изготовителя. Срок службы изделия – 5 лет.

4.2 При обнаружении дефекта производственного характера изделие подлежит замене.

5 Свидетельство о приемке

МК 400S-GL
Монтажный комплект

_____

Дата приемки ОТК Штамп ОТК

Ознакомиться и скачать актуальную версию сопроводительной документации можно на нашем сайте www.alekolock.ru

Производитель: ООО «АЛЕКО»
111024, Москва, 1-ая ул. Энтузиастов д.3
Телефон: +7 (495) 145-82-84
www.alekolock.ru, e-mail: info@alekolock.ru