МК AL-250S

МОНТАЖНЫЙ КОМПЛЕКТ

Руководство по эксплуатации

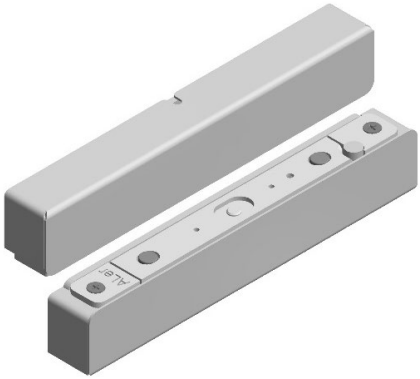

Монтажный комплект МК AL-250S предназначен для крепления замка AL-250SM в накладном варианте установки.

Комплект предназначен для эксплуатации внутри помещений.

Цветовое исполнение комплекта: белый (RAL 9016), коричневый (RAL 8017), серый (RAL 9006).

Пример записи при заказе: Монтажный комплект МК AL-250S.

1 Комплект поставки

1.1 В основной комплект поставки входят (рисунок 1):

- кронштейн (1)..... - 2 шт.
- кожух якорной части (2)... - 1 шт.
- кожух корпусной части (3)- 1 шт.
- саморез 4,2х25 (4)..... - 10 шт.
- винт М4х10 (потайн.) (5)... - 4 шт.
- руководство по эксплуатации
- упаковочная коробка

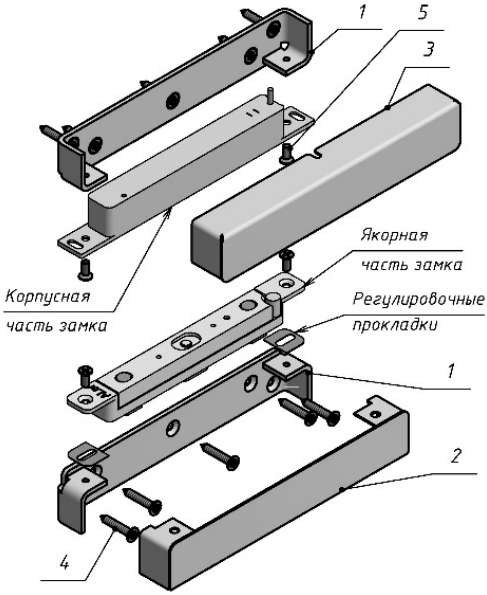

Рисунок 1

2 Указания по монтажу

2.1 Монтажный комплект состоит из двух кронштейнов (1) и двух декоративных кожухов (2 и 3). Габаритно-установочные размеры комплекта показаны на рисунке 2.

2.2 Кронштейны крепятся с помощью саморезов или винтов к дверной раме или к полотну двери.

2.3 Декоративные кожухи (2 и 3) надвигаются на кронштейны.

2.4 Якорная часть или корпусная часть замка крепится к кронштейну двумя винтами М4 (5). При установке якорной части необходимо обеспечить зазор между стенкой кожуха, стенкой кронштейна и боковой поверхностью якорной части не менее 1 мм.

2.5 Для обеспечения необходимого зазора между рабочими поверхностями якорной и корпусной части замка применяются регулировочные прокладки (из комплекта замка). Рекомендуемая (оптимальная) величина зазора от 1,5 до 4,0 мм. Остальные требования по монтажу замка приведены в паспорте на замок.

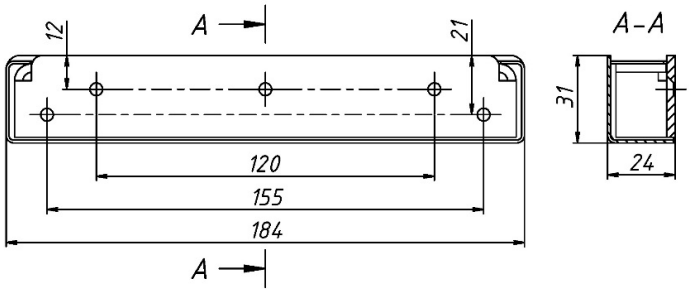

Рисунок 2 – Габаритно-установочные размеры комплекта МК AL-250S

3 Условия хранения и эксплуатации

3.1 Монтажный комплект МК AL-250S подлежит хранению в отапливаемых и вентилируемых помещениях при температуре от плюс 5 °С до плюс 40 °С при относительной влажности воздуха до 80 % в упаковке поставщика.

3.2 Условия эксплуатации монтажного комплекта и замка, с которым он применяется, указаны в руководстве по эксплуатации на замок.

4 Гарантии изготовителя

4.1 Гарантийный срок эксплуатации изделия – 24 месяца с даты приемки ОТК предприятия-изготовителя.

Срок службы изделия – 5 лет.

4.2 При обнаружении дефекта производственного характера изделие подлежит замене.

5 Свидетельство о приемке

МК AL-250S
Монтажный комплект

_____
Дата приемки ОТК Штамп ОТК

Ознакомиться и скачать актуальную версию сопроводительной документации можно на нашем сайте www.alekolock.ru

Производитель: ООО «АЛЕКО»
111024, Москва, 1-ая ул. Энтузиастов д.3
Телефон: +7 (495) 145-82-84
www.alekolock.ru, e-mail: info@alekolock.ru