ALM-350FTK

ЭЛЕКТРОМАГНИТНЫЙ ЗАМОК

Руководство по эксплуатации

1 Общие сведения

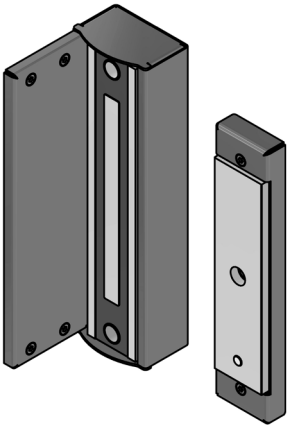

1.1 Замок электромагнитный влагозащищенный ALM-350FTK (далее изделие) предназначен для применения в качестве дополнительного дистанционно-управляемого запирающего устройства для распашных калиток в составе комплексных и индивидуальных систем контроля доступа различного функционального назначения в условиях как умеренного, так и холодного климата.

1.2 Изделие предназначено для накладного монтажа на опорный столб калитки. Корпусная часть изделия помещена в защитный стальной вандалостойкий кожух и закрепляется в дверной зазор на кронштейн со скрытой прокладкой кабеля питания внутрь столба. Минимальное расстояние между створкой калитки и столбом - 12 мм.

1.3 Изделие может подключаться как к 12-ти вольтовому, так и 24-х вольтовому источнику питания.

Схемы включения приведены на рисунках 3 и 4.

1.4 Изделие выпускается в климатическом исполнении О1 по ГОСТ 15150. Допускается эксплуатация изделия при температурах от минус 60 °С до плюс 50 °С и относительной влажности до 98 % (при 25 °С).

1.5 По степени защиты от попадания внешних твердых тел и воды изделие соответствует классу IP67 по ГОСТ 14254-2015.

1.6 Изделие выпускается с постоянно присоединенным 4-х жильным кабелем.

1.7 Цветовое исполнение: черный (RAL 9005), коричневый (RAL 8017), серый (RAL 9006), темно-серый (RAL 7024).

1.8 Пример записи при заказе:

ALM-350FTK-серый - Электромагнитный замок ALM-350FTK, цвет - серый.

2 Технические характеристики

2.1 Масса основного комплекта поставки не более – 4,3 кг.

2.2 Габаритные размеры якорной части (Д×Ш×В) 210×47×20,5 мм.

2.3 Габаритные размеры корпуса 232x65,2x100 мм.

2.4 Длина проводов для подключения - 0,5 м. По согласованию возможна поставка с проводами другой длины, но не более 10 м.

2.5 Номинальное напряжение питания от источника постоянного тока 12 или 24 В.

2.6 Допустимое колебание напряжения электропитания +20/-10% от номинального значения.

2.7 Усилие удержания якоря не менее 3500Н (350 кгс) при номинальном значении напряжения питания, в нормальных климатических условиях.

Класс устойчивости U3 по ГОСТ Р 58822-2020.

2.8 Усилие удержания якоря при отключении питания – не более 0,5 кгс.

2.9 Ток потребления при нормальной температуре:

при напряжении питания 12 В не более 0,58 А, при напряжении питания 24 В не более 0,29 А.

3 Комплектность

В комплект поставки замка **ALM-350FTK** (рисунок 1) входят:

- корпус (1)……-1 шт.
- якорь (2)……-1 шт.
- кожух якоря (3)……-1 шт.
- пластина крепления якоря (4)……-1 шт.
- уголок (5) ……-1 шт.
- крышка (6) ……-2 шт.
- кожух корпуса (7)……-1 шт.
- пружина коническая (14)……...-1 шт.
- диод 1N5406……-1 шт.
- Руководство по эксплуатации,
- упаковка.
- комплект крепления:
  - винт потайн. М6х16 (8)……-1 шт.
  - саморез потайн. 6,3х25 сверло (9).-9 шт.
  - винт потайн. М4х8 Т20 нерж (10)..-6 шт.
  - шайба 6Л 65Г (11)……...-2 шт.
  - винт М4х10 (12)……..-4 шт.
  - винт. М6х20 (13)……-2 шт.

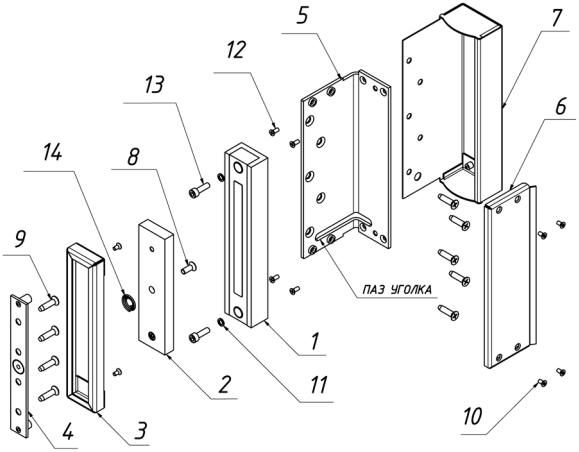

Рисунок 1 – Комплект поставки замка ALM-350FTK

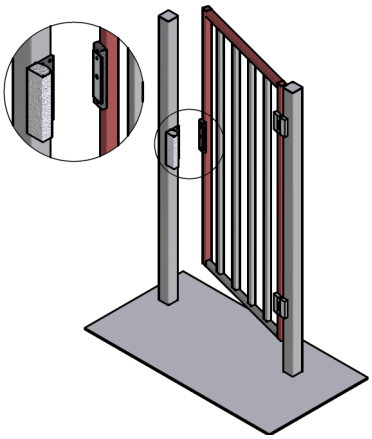
Рисунок 2 – Установка замка

4 Принцип действия

4.1 Замок состоит из корпуса и якорной части. Корпус состоит из магнитопровода и катушки. Срабатывание замка происходит при подаче питания на катушку и совмещении рабочих поверхностей корпуса и якоря. При снятии напряжения питания происходит разблокирование замка.

5 Указания по монтажу

5.1 Поместить уголок (5) в кожух корпуса (7) и зафиксировав их между собой винтами (12). Уложив в паз уголка кабель питания, корпус (1) закрепить на уголке с помощью винтов (13) и шайб (11).

5.2 Установив пружину (14) на пластину (4), закрепить якорь (2) винтом (8) на пластине, с соблюдением зазора между ними 3 мм.

5.3 Подав напряжение на питающий кабель, совместить рабочие части замка и якоря. При закрытой створке калитки приложить к выбранному месту установки собранную конструкцию для разметки положений уголка и пластины якоря. Выполнить по сделанной разметке отверстия для винта (8) в створке калитки и в столбе для кабеля (в пределах паза уголка).

5.4 Саморезами со сверлом (9) выполнить по разметке крепеж уголка (5) с кожухом (7) к столбу и пропустив кабель в отверстие, закрепить корпус замка. Установить на место крышку (6), закрепив её винтами (10).

5.5 Саморезами со сверлом (9) выполнить по разметке крепеж пластины (4), установить на место кожух якоря (3), используя два винта (10). Установить пружину коническую (14), закрепить якорь (2) винтом (8). Проверить величину выступа поверхности якоря над кожухом на соответствие величине в 2,5 мм. Допускается регулировка величины до 4,5 мм.

5.6 Рекомендуется ставить винт (8) на стопорящий герметик типа «Анатерм» или на нитрокраску НЦ.

5.7 Проверить работоспособность замка, подключив его согласно схеме (рисунок 3 или рисунок 4).

5.8 Для обеспечения эксплуатационных характеристик рабочие поверхности корпуса и якоря должны быть совмещены и плотно прилегать друг к другу.

5.9 Применение изделия представлено на рисунке 2.

6 Схема подключения

6.1 Схемы подключения замка ALM-350FTK показаны на рисунках 3 и 4. При подаче питания на замок и совмещении рабочих поверхностей якорь притягивается к корпусу.

6.2 Для уменьшения коммутационных помех и повышения помехоустойчивости системы рекомендуется установить защитный диод типа 1N5406 (или аналогичный ему).

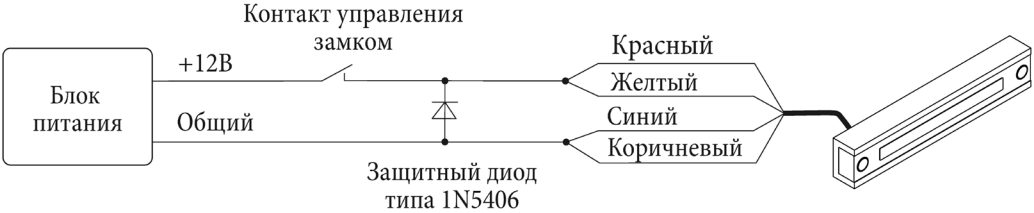

Рисунок 3 – Схема подключения замка ALM-350FTK к 12-ти вольтовому источнику питания

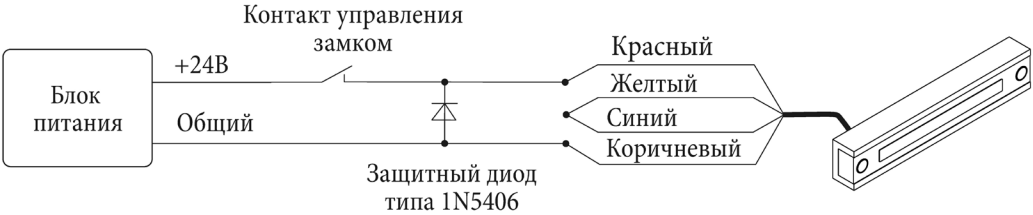

Рисунок 4 – Схема подключения замка ALM-350FTK к 24-х вольтовому источнику питания

7 Транспортирование и хранение

7.1 Изделие упаковано в индивидуальную упаковку (категория защиты от климатических факторов КУ-1 по ГОСТ 23170) и допускает транспортировку в закрытых транспортных средствах в условиях группы С.

7.2 Изделие подлежит хранению в условиях хранения 1 по ГОСТ 15150 в закрытых помещениях с естественной вентиляцией при температуре от минус 10 °С до плюс 40 °С при относительной влажности воздуха до 80 % в упаковке поставщика.

8 Указания по эксплуатации

8.1 Изделие предназначено для эксплуатации в диапазоне рабочих температур от минус 60 °С до плюс 50 ºС и относительной влажности до 98 % при температуре плюс 25 °С.

Изделие не предназначено для использования в местах с агрессивной средой.

8.3 В процессе эксплуатации на открытом воздухе возможно намерзание льда на всех поверхностях замка. В таких случаях рекомендуется защита рабочих поверхностей тонким слоем силиконовой смазки.

8.4 Рабочие поверхности изделия имеют цинковое гальваническое покрытие. Для обеспечения сохранности покрытия необходимо исключить попадание на рабочие поверхности агрессивных жидкостей или длительное их смачивание водой. Потемнение покрытия в процессе эксплуатации или появление отдельных следов коррозии на рабочих поверхностях не влияют на работоспособность замка и не могут являться причиной для рекламаций.

8.5 В процессе эксплуатации замка необходимо проверять затяжку винтов крепления якоря и корпуса.

9 Утилизация

9.1 Изделие изготовлено из экологически чистых материалов, не является источником излучения и токсичности. Специальные требования к утилизации по истечению срока службы не предъявляются.

10 Гарантии изготовителя

10.1 Изготовитель гарантирует работоспособность изделия при соблюдении потребителем правил эксплуатации и хранения, установленных в настоящем руководстве по эксплуатации.

10.2 Срок службы изделия – 7 лет. Гарантийный срок эксплуатации изделия – **2 года** со дня приемки ОТК предприятия-изготовителя.

10.3 При обнаружении дефекта производственного характера в пределах гарантийного срока изделие подлежит замене.

10.4 Потребитель лишается прав на замену в следующих случаях: при нарушении правил эксплуатации, транспортировки или хранения замка, при наличии механических повреждений замка.

10.5 Замена изделия в пределах гарантийного срока осуществляется при предъявлении корпуса и якоря изделия, а также настоящего руководства по эксплуатации с проставленной датой приемки и штампом ОТК.

Изготовитель оставляет за собой право вносить в конструкцию изделия изменения, не ухудшающие его технические характеристики.

11 Свидетельство о приемке

ALM-350FTK
Электромагнитный замок

№_____
серийный номер

соответствует техническим условиям ТУ 27.33.13.163-027-70906084-2022 и признан годным к эксплуатации.

_____
Дата приемки ОТК

Штамп ОТК

Ознакомиться и скачать актуальную версию сопроводительной документации можно на нашем сайте www.alekolock.ru

Производитель: ООО «АЛЕКО»
111024, Москва, 1-ая ул. Энтузиастов д.3
Телефон: +7 (495) 145-82-84
www.alekolock.ru, e-mail: info@alekolock.ru