ALM-350FTL

ЭЛЕКТРОМАГНИТНЫЙ ЗАМОК

Руководство по эксплуатации

1 Общие сведения

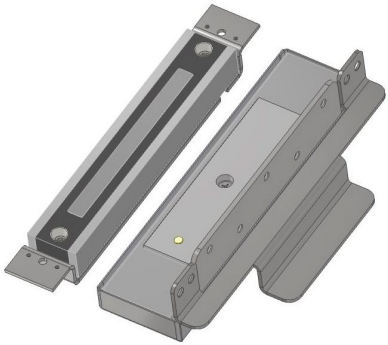

1.1 Замок электромагнитный влагозащищенный ALM-350FTL (далее изделие) предназначен для применения в качестве дополнительного дистанционно-управляемого запирающего устройства для распашных калиток в составе комплексных и индивидуальных систем контроля доступа различного функционального назначения в условиях как умеренного, так и холодного климата.

1.2 Изделие предназначено для врезного монтажа в опорный столб калитки и снабжено защитным стальным вандалостойким кожухом для якорной части, при этом замок не препятствует проходу. Замок комплектуется ручкой для открывания калитки.

1.3 Изделие может подключаться как к 12-ти вольтовому, так и 24-х вольтовому источнику питания.

Схемы включения приведены на рисунках 3 и 4.

1.4 Изделие выпускается в климатическом исполнении О1 по ГОСТ 15150. Допускается эксплуатация изделия при температурах от минус 60 °С до плюс 50 °С и относительной влажности до 98 % (при 25 °С).

1.5 По степени защиты от попадания внешних твердых тел и воды изделие соответствует классу IP67 по ГОСТ 14254-2015.

1.6 Изделие выпускается с постоянно присоединенным 4-х жильным кабелем.

1.7 Цветовое исполнение: черный (RAL 9005), коричневый (RAL 8017), серый (RAL 9006), темно-серый (RAL 7024).

1.8 Пример записи при заказе:

ALM-350FTL-серый - Электромагнитный замок ALM-350FTL, цвет - серый.

2 Технические характеристики

2.1 Масса основного комплекта поставки не более – 4,7 кг.

2.2 Габаритные размеры якорной части (Д×Ш×В) 265×73×63 мм.

2.3 Габаритные размеры корпуса 225x42,5x27 мм.

2.4 Длина проводов для подключения - 0,5 м. По согласованию возможна поставка с проводами другой длины, но не более 10 м.

2.5 Номинальное напряжение питания от источника постоянного тока 12 или 24 В.

2.6 Допустимое колебание напряжения электропитания +20/-10% от номинального значения.

2.7 Усилие удержания якоря не менее 3500Н (350 кгс) при номинальном значении напряжения питания, в нормальных климатических условиях.

Класс устойчивости U3 по ГОСТ Р 58822-2020.

2.8 Усилие удержания якоря при отключении питания – не более 0,5 кгс.

2.9 Ток потребления при нормальной температуре:

при напряжении питания 12 В не более 0,58 А, при напряжении питания 24 В не более 0,29 А.

3 Комплектность

3.1 В комплект поставки замка **ALM-350FTL** (рисунок 1) входят:

- корпус (1) ..... -1 шт.
- якорная часть в сборе (2) ..... -1 шт.
- декоративная планка (3) ..... -1 шт.
- пластина якорной части (4) ..... -1 шт.
- ручка (5) ..... -1 шт.
- пластина корпуса (6) ..... -2 шт.
- кронштейн (7) ..... -1 шт.
- комплект крепления:
  - саморез потайн. 6,35x25 сверло (8) ... -9 шт.
  - заклепка вытяжная (4x10) (9) ..... -2 шт.
  - винт потайн. M4x16 (10) ..... -4 шт.
  - винт (под ключ шестигр) M6x30 (11) -2 шт.
  - шайба 6Л 65Г (12) ..... -2 шт.
- диод 1N5406 ..... -1 шт.
- Руководство по эксплуатации,
- шаблон для установки корпуса замка,
- упаковка.

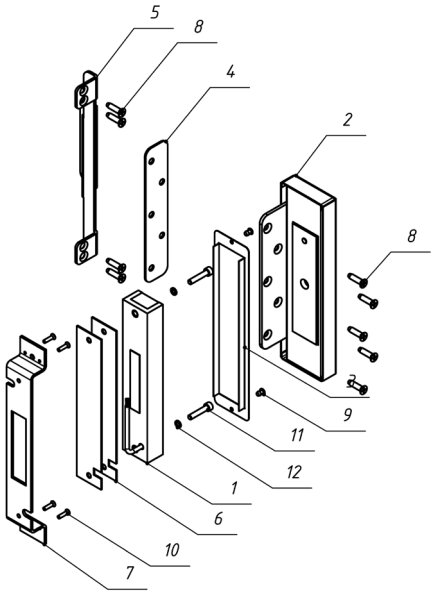

Рисунок 1 – Комплект поставки замка ALM-350FTL

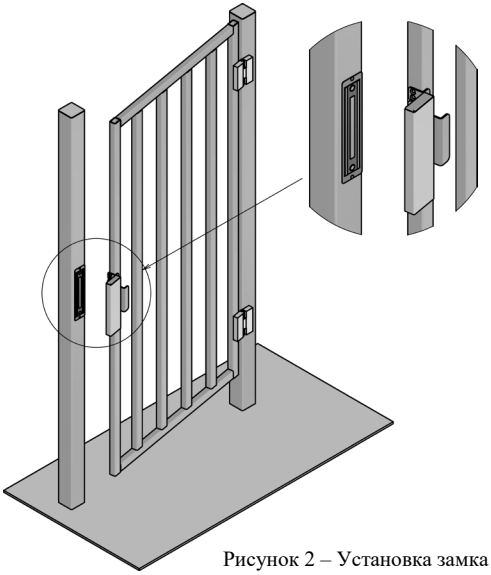

Рисунок 2 – Установка замка

4 Принцип действия

4.1 Замок состоит из корпуса и якорной части. Корпус состоит из магнитопровода и катушки. Срабатывание замка происходит при подаче питания на катушку и совмещении рабочих поверхностей корпуса и якоря. При снятии напряжения питания происходит разблокирование замка.

5 Указания по монтажу

5.1 Установка замка выполняется с применением шаблона и элементов крепежа из комплекта поставки.

5.2 После определения места расположения замка необходимо на опорном столбе калитки вырезать (по шаблону) прямоугольное отверстие для кронштейна (7), просверлить четыре отверстия для винтов (10) и два отверстия под заклепки (9). Установить кронштейн внутрь столба.

5.3 Закрепить корпус замка на кронштейне (7) с помощью винтов (11) и шайб (12). Выравнивающие пластины (6) используются для выпуска магнитной части замка над плоскостью столба на 2 мм.

5.4 Обеспечив совмещение рабочих поверхностей корпуса замка и якоря, закрепить на торце створки калитки якорную часть (2). Для совмещения может использоваться пластина якорной части (4). После регулировки до правильного положения, затянуть пять крепежных саморезов (8).

5.5 Винт крепления якоря М6х16 необходимо затянуть с усилием, достаточным для исключения его отворачивания в процессе эксплуатации. Рекомендуется ставить винт на стопорящий герметик типа «Анатерм» или на нитрокраску НЦ.

5.6 Проверить работоспособность замка, подключив его согласно схеме (рисунок 3 или 4).

5.7 Установить декоративную планку из нержавеющей стали с помощью вытяжных заклепок (9) для скрытия зазоров (щелей), образующихся в процессе установки кронштейна (7).

5.8 Установить на торец калитки ручку (5) с помощью четырех саморезов (8).

5.9 Для обеспечения эксплуатационных характеристик рабочие поверхности корпуса и якоря должны быть совмещены и плотно прилегать друг к другу.

5.10 Применение изделия представлено на рисунке 2.

6 Схема подключения

6.1 Схемы подключения замка ALM-350FTL показаны на рисунках 3 и 4. При подаче питания на замок и совмещении рабочих поверхностей якорь притягивается к корпусу.

Для уменьшения коммутационных помех и повышения помехоустойчивости системы рекомендуется установить защитный диод типа 1N5406 (или аналогичный ему).

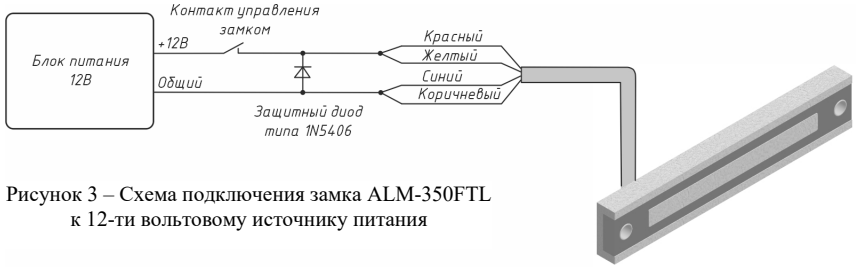

Рисунок 3 – Схема подключения замка ALM-350FTL к 12-ти вольтовому источнику питания

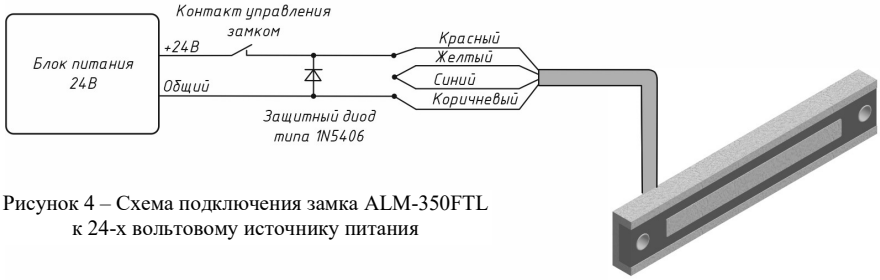

Рисунок 4 – Схема подключения замка ALM-350FTL к 24-х вольтовому источнику питания

7 Транспортирование и хранение

7.1 Изделие упаковано в индивидуальную тару (категория защиты от климатических факторов КУ-1 по ГОСТ 23170) и допускает транспортировку в закрытых транспортных средствах в условиях группы С.

7.2 Изделие подлежит хранению в условиях хранения 1 по ГОСТ 15150 в закрытых помещениях с естественной вентиляцией при температуре от минус 10 °С до плюс 40 °С при относительной влажности воздуха до 80 % в упаковке поставщика.

8 Указания по эксплуатации

8.1 Изделие предназначено для эксплуатации в диапазоне рабочих температур от минус 60 °С до плюс 50 ºС и относительной влажности до 98 % при температуре плюс 25 °С.

8.2 **Изделие не предназначено для использования в местах с агрессивной средой**.

8.3 В процессе эксплуатации на открытом воздухе возможно намерзание льда на всех поверхностях замка. В таких случаях рекомендуется защита рабочих поверхностей тонким слоем силиконовой смазки.

8.4 Рабочие поверхности изделия имеют цинковое гальваническое покрытие. Для обеспечения сохранности покрытия необходимо исключить попадание на рабочие поверхности агрессивных жидкостей или длительное их смачивание водой. Потемнение покрытия в процессе эксплуатации или появление отдельных следов коррозии на рабочих поверхностях не влияют на работоспособность замка и не могут являться причиной для рекламаций.

8.5 В процессе эксплуатации замка необходимо проверять затяжку винтов крепления якоря и корпуса.

9 Утилизация

9.1 Изделие изготовлено из экологически чистых материалов, не является источником излучения и токсичности. Специальные требования к утилизации по истечению срока службы не предъявляются.

10 Гарантии изготовителя

10.1 Изготовитель гарантирует работоспособность изделия при соблюдении потребителем правил эксплуатации и хранения, установленных в настоящем руководстве по эксплуатации.

10.2 Срок службы изделия – 7 лет. Гарантийный срок эксплуатации изделия – **2 года** со дня приемки ОТК предприятия-изготовителя.

10.3 При обнаружении дефекта производственного характера в пределах гарантийного срока изделие подлежит замене.

10.4 Потребитель лишается прав на замену в следующих случаях: при нарушении правил эксплуатации или хранения замка, при наличии механических повреждений замка.

10.5 Замена изделия в пределах гарантийного срока осуществляется при предъявлении корпуса и якоря изделия, а также настоящего руководства по эксплуатации с проставленной датой приемки и штампом ОТК.

Изготовитель оставляет за собой право вносить в конструкцию изделия изменения, не ухудшающие его технические характеристики.

11 Свидетельство о приемке

ALM-350FTL
Электромагнитный замок

№_____
серийный номер

соответствует техническим условиям ТУ 27.33.13.163-027-70906084-2022 и признан годным к эксплуатации.

_____
Дата приемки ОТК

Штамп ОТК

Ознакомиться и скачать актуальную версию сопроводительной документации можно на нашем сайте www.alekolock.ru

Производитель: ООО «АЛЕКО»
111024, Москва, 1-ая ул. Энтузиастов д.3
Телефон: +7 (495) 145-82-84
www.alekolock.ru, e-mail: info@alekolock.ru