ALM-350FB-G

ЭЛЕКТРОМАГНИТНЫЙ ЗАМОК

Руководство по эксплуатации

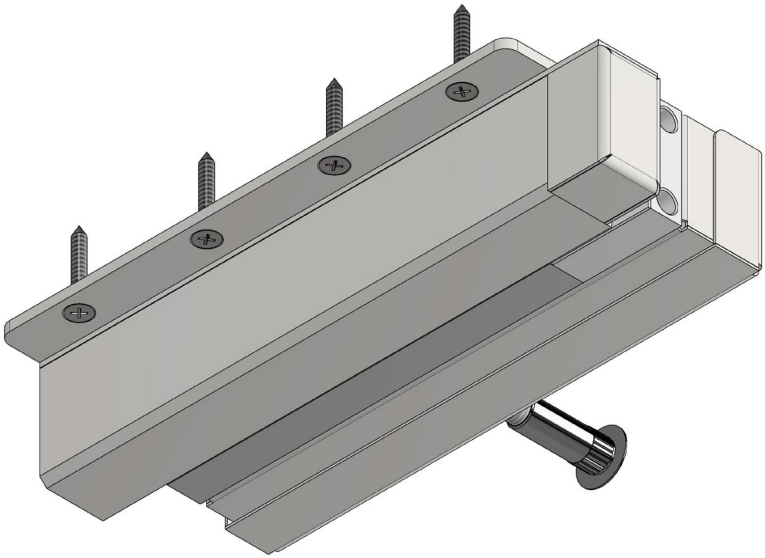

1 Общие сведения

1.1 Электромагнитный замок ALM-350FB-G (влагозащищенное исполнение) предназначен для применения в качестве дополнительного дистанционно-управляемого запирающего устройства в составе комплексных и индивидуальных систем контроля доступа различного функционального назначения, в системах пожарной и охранно-пожарной сигнализации.

1.2 Конструкция замка предполагает накладной вариант монтажа для распашных дверей.

1.3 Замок снабжен встроенным магнитоконтактным датчиком положения двери (герконом).

1.4 Замок может подключаться как к 12-ти-вольтовому, так и 24-х-вольтовому источнику питания.

1.5 Замок выпускается в климатическом исполнении УХЛ1 по ГОСТ 15150-69, допускается эксплуатация замка при температурах от минус 50 °С до плюс 50 °С и относительной влажности до 98 % (при 25 °С).

1.6 По степени защиты от попадания внешних твердых тел и воды замок соответствует классу IP67 по ГОСТ 14254-2015.

1.7 Не допускается эксплуатация замка в агрессивных средах.

1.8 Замок выпускается с постоянно присоединенным 4-х жильным кабелем.

1.9 Цветовое исполнение замка – серый (RAL 9006), темно-серый (RAL 7024).

1.10 Пример записи при заказе:

ALM-350FB-G Электромагнитный замок.

2 Технические характеристики

2.1 Масса основного комплекта поставки не более – 3,2 кг.

2.2 Габаритные размеры корпуса с пластиной крепления и пластиной геркона (длина×ширина ×высота): (Д×Ш×В) 239,0×48,5×43,0 мм.

2.3 Габаритные размеры якоря (Д×Ш×В): 203,5×42,0×14,5 мм.

2.4 Длина присоединенного кабеля - 0,5 м. По согласованию возможна поставка с кабелем другой длины, но не более 10 м.

2.5 Длина выводов геркона не более 0,15 м.

2.6 Номинальное напряжение питания от источника постоянного тока 12 В или 24 В.

2.7 Допустимое колебание напряжения электропитания +20/-10 % от номинального значения.

2.8 Усилие удержания якоря не менее 3500 Н (350 кгс) при номинальном напряжении питания, в нормальных климатических условиях.
Класс устойчивости U3 по ГОСТ Р 58822-2020.

2.9 Усилие удержания якоря при отключении питания – не более 0,5 кгс.

2.10 Ток потребления при нормальной температуре - не более 0,58 А при напряжении питания 12 В и не более 0,29 А при напряжении питания 24 В, ток потребления при температуре минус 50 °С – не более 0,7 А при 12 В и 0,35 А при 24 В.

2.11 Параметры датчика положения двери (геркона):

- диапазон коммутируемого тока от 0,1 до 250 мА;
- диапазон коммутируемого напряжения от 0,05 до 72 В;
- контакты геркона нормально разомкнуты (дверь открыта);
- контакты геркона замкнуты (дверь закрыта).

3 Комплектность

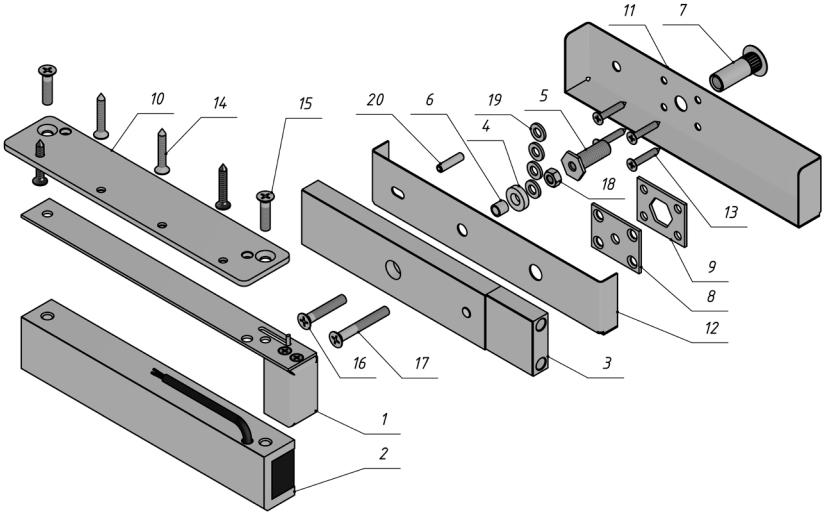

Рисунок 1 – Комплект поставки замка

3.1 В комплект поставки замка входят:
- пластина с герконом (1) ..... - 1 шт.,
- корпус (2)..... - 1 шт.,
- якорь (3) ..... - 1 шт.,
- кольцо уплотнительное (4) ..... - 1 шт.,
- болт грибка (5) ..... - 1 шт.,
- втулка проходная (6) ..... - 1 шт.,
- грибок (7)..... - 1 шт.,
- упор (8)..... - 1 шт.,
- фиксатор (9)..... - 1 шт.,
- пластина (10) ..... - 1 шт.,
- кожух (11)..... - 1 шт.,
- кожух якоря (12)..... - 1 шт.,
- саморез 4,2х25 (13) ..... - 4 шт.,
- саморез 4,8х32 (14) ..... - 4 шт.,
- винт М6х25 (15)..... - 2 шт.,
- винт М6х35 (16)..... - 1 шт.,
- винт М6х45 (17)..... - 1 шт.,
- гайка М6 (18)..... - 1 шт.,
- шайба 6 (19)..... - 4 шт.,
- штифт (20)..... - 1 шт.,
- диод 1N5406 ..... - 1 шт.,
- руководство по эксплуатации,
- упаковка.

3.2 Рекомендуемые монтажные опции (поставляются по отдельным заказам):

- МК 350FB - монтажный комплект для крепления корпуса замка на кронштейне с кожухом;
- МК 350FB-MR - монтажный комплект для крепления корпуса замка на кронштейне с кожухом, с прокладкой кабеля в металлорукаве МРПИ-8 или МРПИ-10;
- Уголок 350FB для крепления корпуса замка;
- МК 350FB-IN монтажный комплект для крепления замка ALM-350FB на дверях, открывающихся внутрь.

4 Принцип действия

4.1 Замок состоит из корпусной и якорной частей. Срабатывание замка происходит при подаче питания на замок и совмещении рабочих поверхностей корпуса и якоря. Для обеспечения эксплуатационных характеристик рабочие поверхности корпуса и якоря должны быть совмещены и плотно прилегать друг к другу. При снятии напряжения питания происходит разблокирование замка.

4.2 В пластину с герконом (1) встроен датчик положения двери (геркон извещателя ИО 102-15/1). В планку якоря (3) вмонтирован магнит.

Геркон может использоваться в системах контроля доступа, его функционирование не связано с работой замка.

5 Указания по монтажу

5.1 Корпусная часть замка (2) с пластиной геркона (1) и пластиной (10) (или монтажным комплектом) размещается в верхней части дверной коробки.

5.2 В зависимости от ширины дверной коробки пластина (10) ориентируется на корпусе замка и крепится с помощью винтов М6 (15).

Варианты крепления корпуса замка на пластине приведены на рисунке 2.

5.3 Габаритно-установочные размеры корпусной части замка с пластиной геркона и монтажной пластиной приведены на рисунке 3.

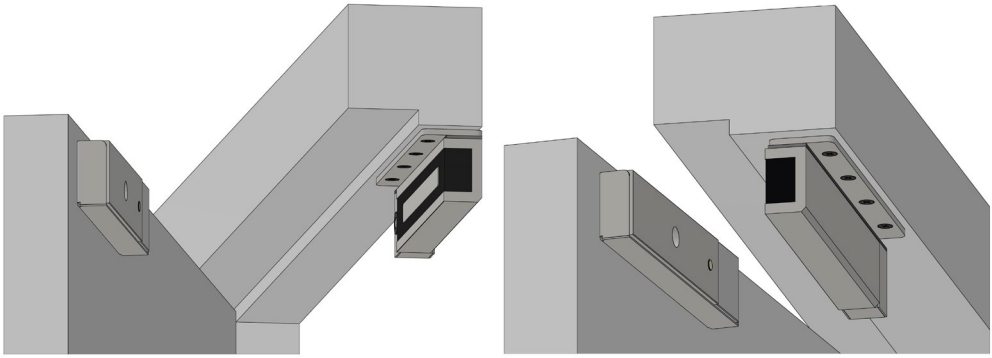

Рисунок 2 – Варианты установки корпуса замка на пластине

Габаритно-установочные размеры якоря и планки с магнитом приведены на рисунке 4.

Варианты установки якоря на полотне двери, в зависимости от расстояния до корпуса замка при закрытой двери приведены на рисунке 7.

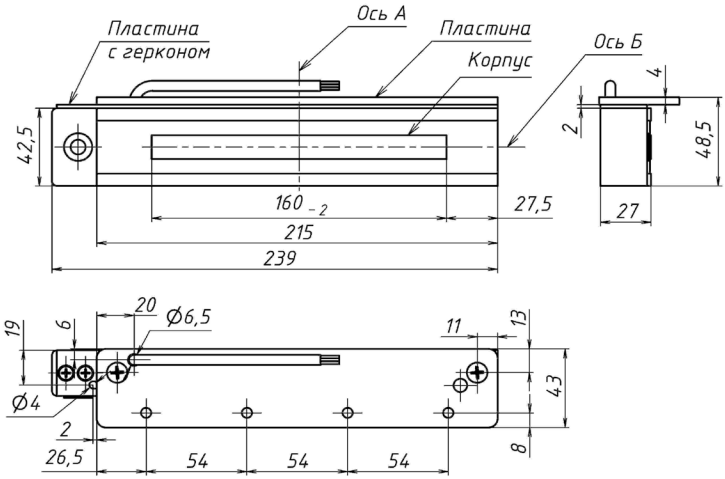

Рисунок 3 - Корпусная часть замка

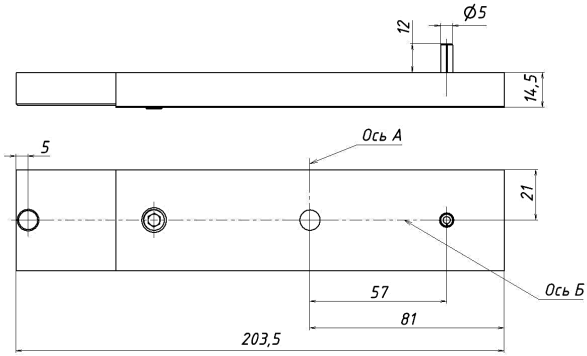

Рисунок 4 - Якорь замка

Внимание! При монтаже замка правильное положение якоря относительно корпусной части обеспечивается при совмещении осей А и Б якоря и корпуса (рисунки 3 и 4).

5.4 При монтаже якоря на полотне двери со сквозным отверстием применяется грибок (7) и болт грибка (5). Диаметр отверстия под грибок – 12 мм (рисунок 5).

5.5 При монтаже якоря без сверления насквозь полотна двери применяют фиксатор (9) и упор (8) (рисунок 6). Для их крепления на полотне двери используются саморезы.

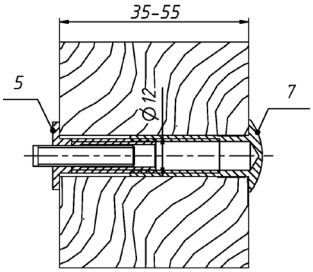

Рисунок 5

5.6 Варианты расположения якоря относительно полотна двери показаны на рисунке 7, при этом применяют различные сочетания деталей комплекта. При любом сочетании комплектующих уплотнительное кольцо (4) должно быть плотно прижато к якорю.

5.7 При расстоянии от якоря до полотна двери 6 мм (рисунок 7) необходимо сверлить отверстие под штифт диаметром 7 мм. Для других размеров фиксация от поворота якоря осуществляется кожухом (11), фиксированным саморезами (13).

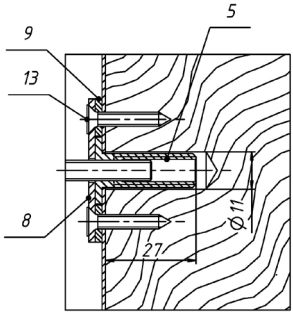

Рисунок 6

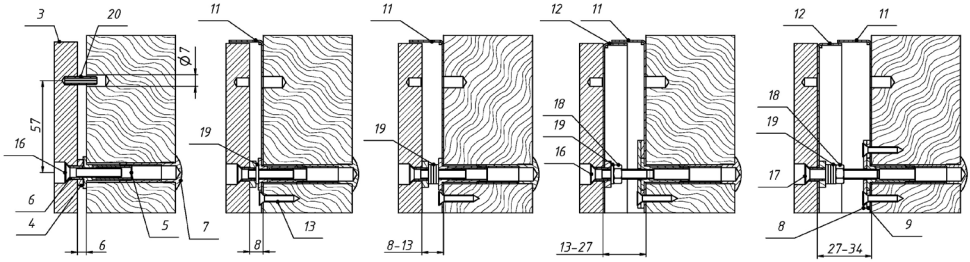

Рисунок 7

5.8 Винт крепления якоря (поз.16 или 17 рис.1) необходимо затянуть с усилием, достаточным для исключения его отворачивания в процессе эксплуатации. Рекомендуется ставить винт на стопорящий герметик типа «Анатерм» или на нитрокраску НЦ.

5.9 При установке изделия на монтажных комплектах МК 350FB или МК 350FB-IN провода от геркона вводятся внутрь монтажного комплекта по пазу в пластине геркона.

6 Схема подключения

6.1 Схемы подключения замка ALM-350FB-G показаны на рисунках 8 и 9 для напряжения питания 12 В и 24 В, соответственно. При подаче питания на замок якорная часть притягивается к корпусной. Для уменьшения коммутационных помех и повышения помехоустойчивости системы рекомендуется установить защитный диод типа 1N5406 (или аналогичный ему).

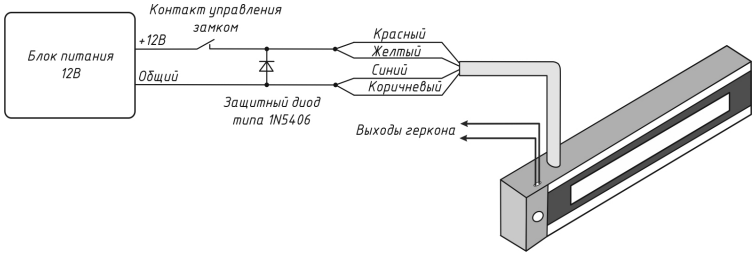

Рисунок 8 – Схема подключения замка при напряжении питания 12 В

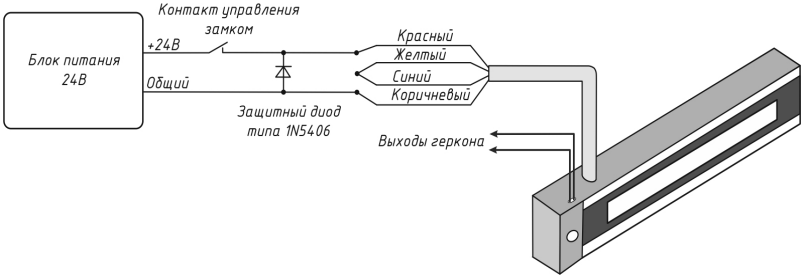

Рисунок 9 – Схема подключения замка при напряжении питания 24 В

7 Транспортирование и хранение

7.1 Изделие упаковано в индивидуальную тару (категория защиты от климатических факторов КУ-1 по ГОСТ 23170-78) и допускает транспортировку в закрытых транспортных средствах в условиях группы С.

7.2 Изделие подлежит хранению в условиях хранения 1 по ГОСТ 15150-69 в закрытых помещениях с естественной вентиляцией при температуре от минус 10 °С до плюс 40 °С при относительной влажности воздуха до 80 % в упаковке поставщика.

8 Указания по эксплуатации

8.1 Изделие предназначено для эксплуатации в диапазоне рабочих температур от минус 50 °С до плюс 50 ºС и относительной влажности до 98 % при температуре +25 °С.

8.2 При эксплуатации замка на открытом воздухе для предотвращения образования льда и примерзания якоря к магнитопроводу при низких температурах, необходимо обработать все поверхности замка и якоря антиобледенительным средством, например, универсальной силиконовой смазкой с фторопластом «SILICOT» производства РФ.

Также рекомендуется нанести силиконовую смазку на рабочие поверхности замка при его эксплуатации во влажном и тропическом климате.

8.3 Если замок не используется, необходимо консервировать рабочие поверхности любым разрешенным способом, например, смазкой ПВК ГОСТ 19537-83.

8.4 Рабочие поверхности изделия имеют цинковое гальваническое покрытие. Потемнение покрытия в процессе эксплуатации или появление отдельных следов коррозии на рабочих поверхностях не влияют на работоспособность замка и не могут являться причиной для рекламаций.

8.5 В процессе эксплуатации замка необходимо проверять затяжку винтов крепления якоря и корпуса.

9 Утилизация

9.1 Изделие изготовлено из экологически чистых материалов, не является источником излучения и токсичности. Специальные требования к утилизации по истечению срока службы не предъявляются.

10 Гарантии изготовителя

10.1 Изготовитель гарантирует работоспособность изделия при соблюдении потребителем правил эксплуатации и хранения, установленных в настоящем руководстве по эксплуатации.

10.2 Срок службы замка – 5 лет. Гарантийный срок эксплуатации – 24 месяца со дня приемки замка ОТК предприятия-изготовителя.

10.3 При обнаружении дефекта производственного характера замок подлежит замене.

10.4 Ремонт замка выполняется на предприятии-изготовителе. В течение гарантийного срока предприятие-изготовитель производит бесплатный ремонт замка.

10.5 Гарантийный ремонт осуществляется при предъявлении корпуса и якоря изделия, а также настоящего руководства по эксплуатации с проставленной датой приемки и штампом ОТК.

10.6 Потребитель лишается прав на гарантийный ремонт в следующих случаях: при нарушении правил эксплуатации или хранения замка, при наличии механических повреждений замка.

Изготовитель оставляет за собой право вносить в конструкцию изделия изменения, не ухудшающие его технические характеристики.

11 Свидетельство о приемке

ALM-350FB-G
Электромагнитный замок

№_____
серийный номер

соответствует техническим условиям ТУ 27.33.13.163-027-70906084-2022 и признан годным к эксплуатации.

_____
Дата приемки ОТК

Штамп ОТК

12 Отметки о проведенных ремонтах

Акт № _____ Гарантийный срок после ремонта - 6 мес.	Акт № _____ Гарантийный срок после ремонта - 6 мес.

Ознакомиться и скачать актуальную версию сопроводительной документации можно на нашем сайте www.alekolock.ru

Производитель: ООО «АЛЕКО»
11024, Москва, 1-ая ул. Энтузиастов д.3
Телефон: +7 (495) 145-82-84
www.alekolock.ru, e-mail: info@alekolock.ru