ALM-400P
ЭЛЕКТРОМАГНИТНЫЙ ЗАМОК

Руководство по эксплуатации

1 Общие сведения

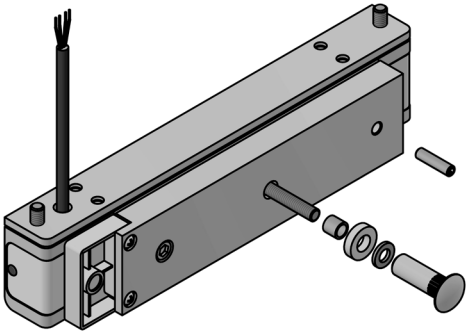

1.1 Настоящее руководство распространяется на накладные электромагнитные замки ALM-400P-12V, ALM-400P-24V с датчиком состояния двери (герконом).

1.2 Замки предназначены для применения в системах контроля доступа, а также в системах охранной и охранно-пожарной сигнализации в качестве дополнительного дистанционно-управляемого запирающего устройства.

1.3 Замки соответствуют требованиям к запорным устройствам эвакуационных выходов п.26 Постановления Правительства РФ от 16 сентября 2020 г. № 1479 «Об утверждении Правил противопожарного режима в Российской Федерации» и своду правил СП 1.13130.2020 «Системы противопожарной защиты. Эвакуационные пути и выходы».

1.4 Замки предназначены для эксплуатации внутри помещений для дверей распашного типа, открывающихся наружу. При использовании монтажного комплекта МК 300-400-IN возможна установка на двери, открывающиеся внутрь.

1.5 Комплект поставки замка обеспечивает установку якоря на дверь толщиной от 35 до 45 мм посредством сверления сквозного отверстия в полотне двери.

Для крепления якоря на дверь, толщина полотна которой превышает 45 мм, с использованием сквозного отверстия необходимо взамен штатного винта А2.М6-6gx35.88.016 ГОСТ 17475-80 установить аналогичный винт необходимой длины (в комплект поставки не входит).

Внимание! Класс прочности винта должен быть 8.8.

При использовании монтажного комплекта МК 350-PD возможно крепление якоря на дверь любой толщины без сверления сквозного отверстия.

1.6 Работоспособность замков обеспечивается при температуре от минус 40 °С до плюс 40 °С и относительной влажности до 80 % (при +25 °С). Климатическое исполнение У2 по ГОСТ 15150.

1.7 Степень защиты от внешних воздействий IP54. Попадание воды и воздействие агрессивных сред на рабочие поверхности и элементы замка не допускается.

1.8 Замки изготавливаются с постоянно присоединенным 4-х жильным кабелем.

1.9 Замки выпускаются на напряжение питания 12 или 24 В постоянного тока.

1.10 Цветовое исполнение замков: белый (RAL 9016), коричневый (RAL 8017), серый (RAL 9006), черный (RAL 9005).

1.11 Пример записи при заказе: ALM-400P-12V электромагнитный замок, напряжение питания 12 В, цвет - серый.

2 Технические характеристики

2.1 Усилие удержания якоря от 3800 до 4000 Н (380-400 кгс) при номинальном значении напряжения питания, в нормальных климатических условиях.

Класс устойчивости U3 по ГОСТ Р 58822-2020.

2.2 Номинальное значение напряжения питания:

- ALM-400P-12V - 12В,
- ALM-400P-24V - 24В.

2.3 Допустимое колебание напряжения питания +15/-10 % от номинального значения.

2.4 Ток потребления при нормальной температуре и номинальном напряжении питания для ALM-400P-12V не более 0,55 А и для ALM-400P-24V не более 0,25 А.

2.5 Габаритные размеры корпуса (Д×Ш×В) - 225 × 42 × 26,5 мм.

2.6 Габаритные размеры якоря (Д×Ш×В) - 193 × 42 × 14,5 мм.

2.7 Масса комплекта поставки – не более 2,95 кг.

2.8 Длина кабеля для подключения замка – не менее 0,4 м.

2.9 Параметры геркона:

- максимальная коммутируемая мощность - не более 1 Вт
- диапазон коммутируемых токов - от 5 мкА до 0,1 А
- диапазон коммутируемых напряжений - от 50 мВ до 24 В
- сопротивление контакта - не более 0,2 Ом
- электрическая прочность изоляции - не менее 110 В
- время срабатывания - не более 0,3 мс
- время отпускания - не более 0,1 мс.

2.10 Зона срабатывания датчика при смещении якоря вдоль рабочей поверхности корпуса 4х4 мм.

2.11 **Геркон предназначен для коммутации цепей только с резистивной нагрузкой. Не допускается использовать геркон для коммутации цепей с индуктивной и емкостной нагрузкой**.

3 Комплектность

3.1 Комплект поставки (рисунок 1):

- корпус (1)..... - 1 шт.
- якорь (2)..... - 1 шт.
- втулка (3)..... - 2 шт.
- планка резьбовая 400Р (4)..... - 1 шт.
- комплект крепления якоря:
  штифт (5), винт М6х35 (6),
  втулка (7), шайба (8),
  кольцо уплотнительное (9),
  втулка проходная (10)
- винт М6х45 (11)..... - 2 шт.
- диод 1N5406…… ..- 1 шт.
- коробка упаковочная..... - 1 шт.
- руководство по эксплуатации.

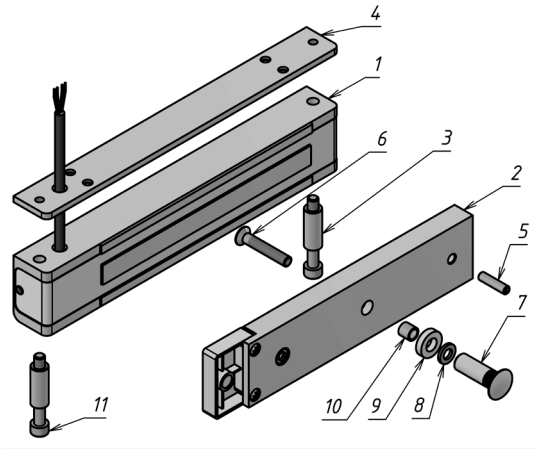

Рисунок 1 – Комплект поставки замка

3.2 Дополнительные опции

По отдельным заказам поставляются:

- Уголок 300-400Р;
- Планка 400Р;
- МК 400-KU – комплект крепления корпуса к уголку;
- МК 400 - монтажный комплект крепления корпуса для дверей, открывающихся наружу;
- МК 300-400-IN - монтажный комплект крепления корпуса для дверей, открывающихся внутрь;
- МК 350-PD – комплект крепления якоря на пластине;
- МК 300-400-PS – комплект смещения якоря.

4 Указания по монтажу

4.1 Замок состоит из корпуса и якоря. Срабатывание замка происходит при механическом контакте рабочих поверхностей корпуса и якоря после подачи напряжения питания. Для обеспечения эксплуатационных характеристик рабочие поверхности корпуса и якоря должны плотно прилегать друг к другу при закрывании двери.

4.2 Корпус (поз.1 рисунок 1) крепится в верхней части дверной коробки на предварительно установленную планку резьбовую 400Р (поз.4) на максимальном удалении от петель двери. Крепление корпуса к дверной коробке возможно с помощью Уголка 300-400Р, Планки 400Р и комплекта МК 400-KU, приобретаемых дополнительно.

4.3 Якорь (поз.2) крепится к полотну двери напротив корпуса замка. Для фиксации углового перемещения, в якорь вставляется штифт (поз.5). Для его установки необходимо положить якорь на ровную горизонтальную поверхность и легким ударом вбить штифт в отверстие. Возможна поставка якоря с уже установленным штифтом.

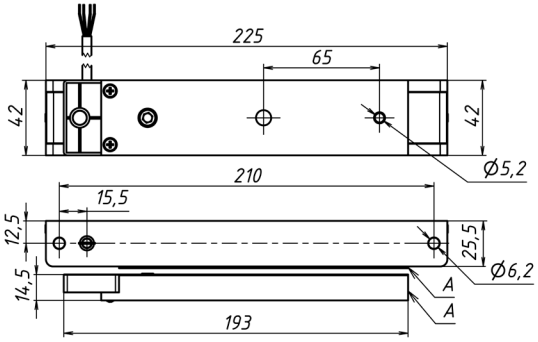

Рисунок 2

4.4 Диаметр сверления отверстия в двери под втулку (поз.7) 10 мм, под штифт (поз.5) 6 мм.

4.5 Винт крепления якоря (поз.6) необходимо затянуть с усилием, достаточным для исключения его отворачивания в процессе эксплуатации. Рекомендуется ставить винт на стопорящий герметик типа «Анатерм» или на нитрокраску НЦ.

ВНИМАНИЕ! При монтаже замка правильное положение якоря относительно корпуса обеспечивается при совмещении кромок А (рисунок 2).

5 Схема подключения

5.1 На рисунке 3 приведена схема подключения замка. При подаче напряжения питания замок блокирует дверь, при снятии – разблокирует.

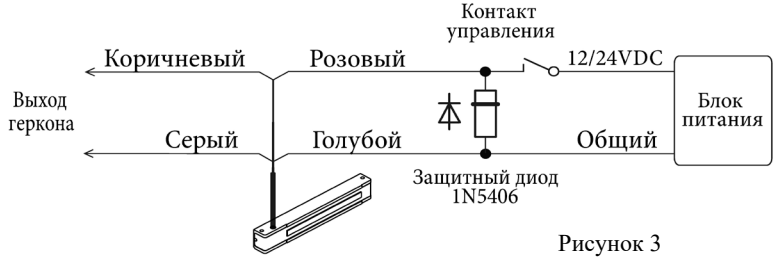

Рисунок 3

6 Особенности работы устройства контроля замка на основе встроенного датчика положения двери

6.1 Встроенный датчик положения двери состоит из геркона, который расположен в корпусе, и магнита, который находится в якоре. Контакты геркона замыкаются, когда дверь закрыта, и размыкаются, когда дверь открыта. Датчик положения двери является пассивным элементом и работает вне зависимости от состояния замка и напряжения питания.

7 Условия эксплуатации и хранения

7.1 Замок предназначен для эксплуатации внутри помещений или под навесом.

ВНИМАНИЕ! Изделие не предназначено для использования в местах с агрессивной средой.

7.2 Для обеспечения надежного функционирования замков необходимо в процессе эксплуатации исключить загрязнение рабочих поверхностей, попадание на них посторонних частиц, воды и агрессивных жидкостей. В процессе длительной эксплуатации на рабочих поверхностях замка возможно появление темных пятен, что не влияет на усилие удержания и работоспособность замка.

7.3 В процессе эксплуатации замка необходимо проверять затяжку винтов крепления якоря и корпуса.

7.4 Скорость соударения рабочих поверхностей в процессе закрывания двери не должна превышать 1 м/сек, для этого рекомендуется применять доводчик.

7.5 Изделие подлежит хранению в условиях хранения 1 (Л) по ГОСТ 15150 в закрытых помещениях с естественной вентиляцией при температуре от 5 °С до 40 ˚С при относительной влажности воздуха до 80 % в упаковке поставщика.

8 Гарантии изготовителя

8.1 Изготовитель гарантирует работоспособность изделия при соблюдении потребителем правил эксплуатации и хранения, установленных в настоящем руководстве по эксплуатации.

8.2 **Срок службы замка – 7 лет**. Гарантийный срок эксплуатации – 5 лет со дня приемки замка ОТК предприятия-изготовителя.

8.3 При обнаружении дефекта производственного характера в пределах срока гарантийного обслуживания изделие подлежит ремонту на предприятии-изготовителе.

8.4 Ремонт изделия выполняется на предприятии-изготовителе. В течение гарантийного срока предприятие-изготовитель производит бесплатный ремонт замка.

8.5 Гарантийный ремонт осуществляется при предъявлении корпуса и якоря изделия, а также настоящего руководства по эксплуатации с проставленной датой приемки и штампом ОТК.

8.6 Потребитель лишается прав на гарантийный ремонт в следующих случаях: при нарушении правил эксплуатации или хранения замка, при наличии механических повреждений замка.

Изготовитель оставляет за собой право вносить в конструкцию изделия изменения, не ухудшающие его технические характеристики.

9 Свидетельство о приемке

ALM-400P-12V ☐ ☐ **ALM-400P-24V**

Электромагнитный замок

№_____
серийный номер

соответствует техническим условиям ТУ 27.33.13.163-024-70906084-2022 и признан годным к эксплуатации.

_____
Дата приемки ОТК

Штамп ОТК

10 Отметки о проведенных ремонтах

Акт № _____ Гарантийный срок после ремонта - 6 мес.	Акт № _____ Гарантийный срок после ремонта - 6 мес.

Ознакомиться и скачать актуальную версию сопроводительной документации можно на нашем сайте www.alekolock.ru

Производитель: ООО «АЛЕКО»
111024, Москва, 1-ая ул. Энтузиастов д.3
Телефон: +7 (495) 145-82-84
www.alekolock.ru,e-mail: info@alekolock.ru